No 9212 Shanghai Monday April 7 1930. THE EASTERN TIMES Published every morning including Sundays

時報

民國十九年四月七日星期一
今天二張售大洋三分
第九千二百二十號
中華郵政特准掛號立券照總包特別優待寄遞之報紙

都是一角

家庭常備
廉價靈藥

一角製藥社出品
上海湖北路迎春坊

一角商標

止痛片 胃氣片 每瓶均售大洋一角

兩種藥品縮小圖樣

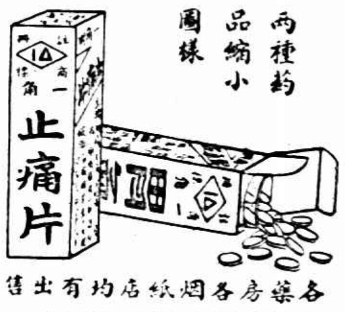

各藥房各烟紙店均有出售

特約經售處 四馬路盤街西首 大華藥房

外埠函購 起碼十瓶計洋一元 止痛片胃氣片聽便 寄費加二 郵票代現十足通用 來信請掛號寄上海湖北路迎春坊本社 約品當即寄奉 空函不覆

一角牌 止痛片 治 頭痛 牙痛 瘡痛 月經痛 神經痛 及一切諸痛

一角牌 胃氣片 治 胃痛 噯酸 胸悶 氣閉 嘔惡等

贈送一角牌止痛片 試服樣品
來函寫明詳細姓名地址外埠附郵票四分本埠一分寄上海湖北路迎春坊一角製藥社即寄贈一角牌止痛片試服樣品一包空函不覆（胃氣片因紙包易潮樣品不備）

鐵道部直轄津浦鐵路管理局緊要通告

查三月二十五日晉軍勿強佔本路駐津辦事處在天津擅設僞管理局並劃制天津至德州一段路務此項叛逆行爲自有國家綱紀制裁惟在此叛逆未平時期該僞局設有冒用本路名義私向中外銀行商號押借或支取款項或向商行公司除購物料及向沿路商棧收取租費等項情事在法律上均屬無效本局概不承認特此通告務各注意

津浦鐵路管理局車務處通告

爲通告事查本路現因路線中梗各項上行列車祇能暫達濟南茲爲便利商旅并經濟行車時計起見定於四月一日起將現行浦口濟南間一二次特別快車改爲每日開行上行車上午十點由浦開翌日上午十一點二十分到濟下行車下午六點由濟開翌日下午六點五十二分到浦除平浦通車仍照原定時刻每逢星期一五兩日由浦開濟及星期日星期三兩日由濟開浦并無更改外特此通告

南京路 羅華公司 四週紀念 大減價 廿五天

新到應時新式綢緞洋服新裝疋頭呢絨藍球鞋運動鞋呢帽絲襪等一律削碼減沽

今天出版

民生主義理論的體系

國民政府中央建設委員會謝守恒編

▲葉楚傖蔡元培吳稚暉于右任于伯幸題字▲孫科序文

民生主義，共產主義，社會主義，這三種主義，怎樣能夠分別，相同點和不同點，本書把他極詳細的分析，加以極明瞭的理論，
三民主義最終之目的爲世界大同 而民生主義實爲達到世界大同之最要部份 本書確能以科學方法作深刻之研究、濟合經濟心理精設、使吾黨黨員，人人能認識主義，人人能宣傳主義，

解決民衆生活的實用專書
實現世界大同的階梯
全民衆不可不讀

◀本書目次▶

第一章……導言
第二章……民生主義之基本原則
第三章……民生主義之哲學的基礎
第四章……民生主義之目的
第五章……民生主義之方法
第六章（平均地權）……地權的由來▲平均地權的理論與史▲土地與社會▲平均地權之原理▲土地徵稅法▲平均地權之特點▲平均地權▲利益
第七章（節制資本）……資本與生產▲節制資本▲資本與解決人民生活▲振興實業（節制）
第八章……民生主義與社會主義
第九章……馬克思主義之正誤
第十章……民生主義與共產主義比較
第十一章……民生主義之經濟政策
第十二章……民生主義與將來經濟的趨勢
結論

特價 全書一冊 厚裝 價大洋八角 特價部收每部八角 寄費加四分半

上海麥家圈天安堂後面 益新書社發行

（南京）鼓樓黃泥崗益新書局分發行
……（南京）花牌樓民新書店分售……

蔣赴津浦路閱軍

○蔣主席定日內赴津浦路沿路檢閱駐軍、除總部參謀副官人員隨從外、有周佛海等隨行、專車已備安、決先至蚌埠、檢閱劉峙等部、再赴碭山等處視察、蔣行後、國府主席職務、仍由譚延闓代（南京六日電）

◎蔣主席有日內來徐閱軍訊、運輸司令、在徐北站一號房預備行營、佈置已竣（徐州六日下午六時電）

蔣伯誠赴濟寧

○蔣主席派伯誠五日晚由京過徐赴濟寧、與韓復渠接洽軍務（徐州六日下午六時電）

徐西防務鞏固

◎飛機一二隊派機練習偵察、◎萬選才部過蘭封、孫殿英部在歸德、徐西中央軍防地極固、（徐州六日下午十時電）

禹城平原間兩軍衝突訊

◎路訊、津浦北段魯晉兩軍前部、有在禹城平原間衝突訊、（徐州六日下午六時電）

徐源泉抵襄陽

◎秦宗藩五日由襄陽駕九江號飛機返漢、據談、四日隨朱傳經視察老河口均縣一帶、我方兵力雄厚、各道防線亦鞏固、飛機每日出發視察、徐源泉五日抵襄陽、與朱傳經會商軍事（漢口六日下午五時電）

楊蕭報告鄂豫間軍情

◎楊虎城六日電行營云、張維璽部五日由鄖陽移淅川、田金鐙劉汝明部由內鄉移赤眉鎮馬山口、全在荊紫關逆軍、不足萬人、已派重兵扼守鎮平、惟南陽方面請派飛機協助、又蕭之楚六日電、報告均州以西無逆蹤、（漢口六日下午十一時電）

閻將赴石家莊

◎閻錫山連日與陳公博趙丕廉等所商各事、大致就緒、閻擬日內赴石家莊、（北平六日下午七時電）

閻約鄒魯等往晉

◎閻錫山電平、約鄒魯・謝持・覃振・傅汝霖・赴晉商黨務、傅鄒謝同往、覃未定、（北平七日電）

晉助班禪回藏

◎晉方援助班禪餉械、經蒙古青海入藏、閻錫山通令沿途保護放行、（北平六日下午七時電）

閩省委決辭職

○省委陳培錕・汪屛藩・林寄南、因閩局無人負責、決辭職、促改組、（福州六日下午七時電）

徐州東北擊潰股匪

◎徐城東北朱家莊發見股匪、經柳泉駐軍派隊往剿已擊潰（徐州六日下午六時電）

陳濟棠電湘報告桂戰

○陳濟棠四日由梧州電湘云、張發奎唐哲明兩逆部隊、經我軍擊潰後、向南寧逃竄、我第六路軍先頭及淺水艦已抵武林之線、八路軍在蒙山附近向桂平貴縣橫縣推進（長沙六日電）

湘邊防朱毛

◎據粵屬樂昌縣長電稱、南雄於一日被朱毛侵犯、留樂危急、湘清鄉部令湘邊各縣軍團嚴密堵剿、（長沙六日電）

陳漢光部赴北江剿共

◎陳漢光部五日由梧抵三水、轉車來省、即赴北江剿共、（香港六日下午九時電）

重光葵將赴京

○中日法權交涉、王正廷與重光葵在滬談次會商、已略有進步、重光定九日再來京接洽、（南京六日下午九時電）

北平公債無銷

◎北平九六公債、六日未銷貨、（北平六日下午十時電）

車坊東兵匪開火 昨日夜間尚在剿擊中

◎車坊鎮東七里澄湖邊大窰地方、六日由三元坝來匪四百餘人、車坊駐軍第廿五團第二營營長張挺幽警、率隊往剿、下午四時與匪開火、匪據湖邊樹林中、軍隊在大窰東南草地、兵匪接戰甚烈、匪方死傷二十餘人、獲匪船四艘、兵士陣亡四名、[illegible]傷、戰至夜間十時未停、車坊東廿四里爲墓、東北廿二里角直、西北十二里斜塘、西南通尹山郭巷、現陳墓等處均吃緊、居民極爲驚恐、（蘇州六日電）

◎蘇州通信、湖匪竄擾澱山湖、廿五團胡營、由崑墟抵周莊、水公安三區龔區長、亦率部抵周堵截、該處附近角直方面、則以匪有本月九日刦該鎮謠言、居民紛紛遷城、人心異常恐慌、

江漢艦遇風沉沒

突如其來之暴風雨雹 都城一帶皆大受損失 溺斃艦兵數十名

廣州通信、邇來天氣寒暖不常、變化無定、日前南海三水等處、忽降冰雹、已傷害植物不少、詎前月二十九日晚、西江都城附近、忽起大風、暴雨亦隨之而至、雨中且夾以冰雹、大者如拳、勢甚厲害、約十五分鐘後、風始稍息、十五分鐘時間雖不甚長、而毀物塌屋沉船、已不知凡幾、損失極巨、尤以河面爲甚、海軍第四艦隊司令部所轄之江漢號軍艦、亦被風吹沉、溺斃水兵多人、翌日消息傳至廣州、詳細情形如下、

江漢號爲炮艦之一、去年奉令入桂討伐張桂軍、由艦長潘[illegible]統率、駐防梧州河面、直至前月中旬、始奉令駐防都城至德慶一段、長川保護來往船隻、因此該艦常駐都城、下碇於檢查所[illegible]之河面、艦長潘[illegible]、當日前第四艦[illegible]司令[illegible]策出發[illegible]梧、路經都城時、亦隨同赴梧策劃軍事、該艦仍駐都城河面、二十九日狂風大作、繼而天降大雹、西江一帶之房舍屋宇、多被擊壞、當暴風猝起時、同時西江水流亦急、致該艦錨鍊被風擊斷、全艦立[illegible]傾側、加以水流一衝、以致無可挽救、全艦沉沒河中、是時艦內人員、以事出意外、祇有竭力呼救、有水兵十一人、駕駛舢舨、盡力掉至岸邊、其餘則隨水飄流、昨港梧貨輪廣意號亦下碇於此、幸該輪滿載貨物、吃水甚深、尚能抵當風力、雖吹至錨鍊已斷、而該輪仍能開足速率、向風而駛、故得無恙、當狂風突起之際、附近大小船艇、多避往別處、或隨風順流而下、故河面船隻甚少、加以遇難時間、在於晚上、雨雹頗大、附近居民、多留居屋內、是以江漢艦遇難之時、雖呼救甚急、然聞者甚稀、祇附近檢查所

益兒代乳粉

滋養力最富，是嬰孩強壯之基礎！

每瓶一元 每打十元

上海四馬路 五洲藥房總發行

運動場中的學生們，
影戲院裏的觀衆們，
游戲場內的男女們，

君臨公衆地須備防疫糖

公共場所游人雜沓身入其間往往遊興未已即發病癆與俱甚者且予時疫症傳染以絕好機會故凡臨場之先人人宜備美味防疫糖口含一片不但防時疫長精神生津止渴並可護使病菌由口腔侵入之一切細菌預防時症之傳染也 美味防疫糖 每瓶大洋二角
上海大華藥房總發行 各大藥房均有代售

光明之路

人生在世、一入光明之路、則志氣舒泰、事事皆具樂觀、而精神亦因之奮發、光明之路者非他、有希望、無阻礙、愈向前進、希望愈大、凡儲戶之儲蓄於本會者、即有此結果也、積少成多、會滿既如數還本、每月開獎、又有意外收入、如今入會儲戶、已有九萬六千餘全會、本月特獎已達四萬八千餘元、一二三四等獎、每種已各有卅十八個、如是日益前進、而前途日益光明、誠爲近年來不可多得之途徑、甚望世之識者、勿入歧途、速來本會入會、以就光明之路、此佈

詳章函索即奉

上海法租界愛多亞路七號

萬國儲蓄會啓

會派出小輪船一艘、前往救護、救回多人、廣意號亦救回二人、隨詢以艦中共有人數若干、據詢共有七十六人、除艦長輪機長二人赴梧、及十一人已登岸外、尚有六十餘人、遭溺斃者則不知多少云、另一消息、則謂該艦員兵被溺斃者共三十餘人、副艦長大伙等均及於難、艦長潘國鎏在梧聞報、即一面派員前往調查、一面電省報告、不料是日電線亦為風吹斷、電報不通、祇得特派專員返省報告、故直至三十一日下午二時、海軍部始接得此項部告、即派技士劉龍革乘坐綏江艦前往都城遇事地點、視察一切、以便設法絞撈、同時都城商會暨衛隊部亦有電來省報告災情、電云、都城市本日晨突起颶風雨雹、塌屋沉船、斃人過百、江漢艦沉沒、災情甚慘、謹報、都城商會、暨衛隊部同叩、路（三十）印、

蘇黨整委會議

蘇省黨整委會五日開第廿九次委員會、主席朱堅白、㈠決議呈請中央補救黨義教師委之困難、並請示可否舉辦黨義教師訓練班、㈡決議據鎮江縣執行委員會呈請轉呈中央嚴重抗議日本強築吉會路、以保國權、應予照準、㈢決議係俟縣黨務整理委員李清實準予免職、並確定該縣黨務整理委員額數為三人、㈣決議確定豐沛兩縣黨務整理委員額數為三人、㈤決議委派張弘广李大用馮兆棠為沛縣黨務整理委員、劉煥文汪克恭馬立勛為豐縣黨務整理委員、㈥決議委派張瑞為溧陽縣黨務整理委員、陳原沁為崑山縣黨務整理委員、王章為啓東縣黨務整理委員、吳效韓為清豐縣黨務整理委員、㈦決議沭陽縣黨務整理委員陶一珊辭職照准、遺缺以吳大鵬補充、㈧決議丹陽縣黨務整理委員王懋良行為腐化、應予撤職、遺缺以戴傑補充、㈨決議宜興縣候補執行委員陸俊、據查尚無反動確證、應准予恢復黨籍、並函請省政府免予通緝、㈩決議撥助江蘇省全省童子軍參加全國第一次總檢閱經費洋一千元、⑪決議嘉定縣農工商青婦各民衆團體一律停止活動、由該縣黨務整理委員會訓練部派員保管、

陳漢章部李團叛變已擊潰

長沙通訊、駐在洪江一帶之第八獨立旅旅長陳漢章、日前因在洪江赴新街湘鄉會館筵宴、至晚十一時半回其私第、行至荷葉街閘門、忽有五六人如陳氏馬弁服色者、見陳乘肩輿至、即向輿開撥殼槍射擊、輿夫比負輿疾馳、該暴徒猶自後追擊、輿夫一人已中槍倒地、陳則腹部被一彈掠過、傷其皮膚、陳乃一躍降輿、由馬弁二人擁之疾走、另一馬弁用花機關槍還擊、該暴徒等始行退散、後雖立時戒嚴、四出緝捕、然未獲一人、幸陳氏傷痕尚輕、一二日即愈、何以有此、則當時未之知也、越日、又有陳氏出巡安江之說、安江在洪江北六十里、雖亦為湘西有名商鎮、然何以於甫經受傷之後、即行出巡、則是洪江必有變故、可以無疑、昨日此間得陳氏（一日）電、報告兵變經過、先是陳部第三團團長李國鈞、原為湘西股匪、曾經通緝有案、其後陳氏將其收編、漸升今職、不意其匪性難馴、復行叛變、此次乘陳部第一團及特務營分駐各縣、參加討桂之時、突派匪徒、行刺陳氏、同時割斷電線、並以一團及股匪五大隊之衆、乘虛而入、將陳部駐在黔陽少數防軍、團困數晝夜、陳氏於二十七日午、暫退江安、旋即將第一團及特務營調齊、由副旅長陳渥統率、於二十九日進攻黔陽、李國鈞聞訊、即率在洪江匪徒、進援黔城、激戰兩晝夜、始將匪徒主力軍擊退、並將其大隊長曾春廷當場格斃、李匪亦胸部受傷、殘部紛向沅州江西街托口會同一帶散走、經過之地、姦淫擄掠、十二三歲以上婦女、一為所見、即無倖免、由洪江退走時、向商會勒索六萬元、商家之殷實者、且多被搶劫、現陳氏已於三十一日、仍回洪江、派隊跟蹤追緝、並電呈四路總部、請轉呈總司令、通緝李匪、歸案懲辦、又另得消息、李匪變亂之後、人民異常憤恨、黔陽城內民衆、皆幫同陳部防守、故李匪所結合之姚鳳廷唐大王爺各股、共計及四千之衆、雖曾分去一部、佔領洪江、然其圍攻黔陽者、亦至二千以外、而陳部以不過三連之孤軍、能與相抗、且支持六晝夜之久、未至陷落、則其所得力於民衆者大矣、

贛發行流通券一百二十萬元

南昌通信、贛省各屬自被匪共肆擾、致賦稅收入銳減、省財政當局大感困難、加以又添入剿匪軍費、尤覺為難、乃又想出以前辦法、發行流通券一百二十萬元、擬提省務會議通過、財政廳現已將辦法及發行日期、函致商會及銀錢業、所謂公所特為此案開會、本省當局所定辦法、㈠額數為一百二十萬元、㈡定四月一日發行、㈢以金融庫券百二十萬元為基金、㈣自本年四月底開始兌現、每月兌十萬元、至二十年三月底止兌清、㈤此項流通券准予完納正稅、到期每元可得六枚息金、㈥券面數為五元一元兩種、又據金融界消息、謂財政廳為堅固信用起見、定為是否到期一律可以完納丁漕抵解鹽稅附捐以及各項抵解舊欠種種辦法、更較以前兩次周密、發行日期原定四月一日、因流通券印製不及、而黨政剿匪等費、又急待應付、遂變更發行辦法、暫行先發計條、向金融界貸款、俟券印齊、以條換券云、

洮索路建築情形

長春通信、洮索路為開發東北之要道、占國防上重要地位、興安區屯墾公署有鑒於此、從事修築、曾經籌妥底款、自去歲八月十五日開工、迄今已逾其周日、現正積極敷設軌道、不日即可通車、茲將該路最近工程狀況略述於後、該路由洮安至索倫、長二百公里、沿路土壤肥沃、物產豐富、久為日人所覬覦、拓殖會社曾要求我國共同修築、所謂五路中之一也、十七年冬月、即將該路其調查清楚、去歲測量規劃、歡至多合、鋪墊土工、已及該路之半、長約八十餘公里、月內仍繼續興工、前由吉敦路購妥枕木十餘萬根、現已運到三四萬根、由洮鐵購妥鋼軌長一百一十公里、亦已運到大部、刻仍在積極運輸中、其沿路電線、於前月已通話至余公府、現正在進行裝設中、機車開日內即可開到洮安、預洮後即可定期分次通車、並擬定第一次通車至午▯、第二次至葛根廟、第三次至王爺廟云、最遲六月間可通車至王爺廟云、

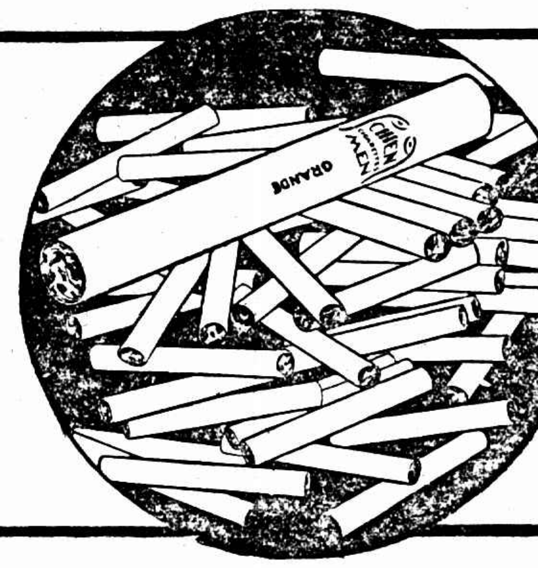

大前門香烟
前門品質
壓倒群烟

南通　匪共擾墾區

通邑東鄉、匪共經海陸軍警會剿、刻向東北方面退去、侵擾大有晉等墾區、將同仁泰鹽公司晒場丁頭徐國卿等綁去、駐在墾區隊警、悉被包圍、勢甚急迫、五日第五師劉營往剿、

迫擊砲隊到通

省警察隊迫擊砲隊、於五日開抵天生港、當由隊長趙吉瑞率往東鄉剿匪共、

揚州　白晝搶刦

徐凝門街元寶巷開柴蓬之冷實秋家、五日上午十時許來一女子叩門、突有四匪入內、持槍嚇禁聲張、刦去手提箱一隻及金銀飾物、分乘預雇之黃包車數輛而逸、旋經該管公安第一分局聞警馳往勘查、聞該事主迭接嚇詐信、此次損失不願報案云、

帮匪擄兵刦械

駐防鹽阜緝私步二營電呈運署、該地土匪蜂起、上月廿三日、突遭帮匪擄刦快槍十六支、綁去營兵六名、營長馮應麒幸脫危險、詳情即經張運使呈請鹽務署派兵往剿、

開放新河堤

最近運河水勢暴漲、運河工程處恐堤圩潰決、特將瓦窰鋪後之新河於昨日開放、水勢遂減、

湖州　發現股匪

湖屬泗安鎮附近之大黃村地方、二日發現大股匪徒約四百餘人、各有槍械、有窺視泗安之說、駐泗之保安隊聞訊、當即特別戒嚴、全鎮電燈通宵、以備不虞、

水口綁刦案

長興水口鎮附近寧家弄、寧漢生年二十歲、今年二月間娶妻、本月二日下午九時許、突來口操外音之匪徒二十餘人、手持槍械、先由二匪翻牆而進、拔閂開門、匪衆蜂擁而入、即將漢生綁住、搜刦後、攜贓帶票而逸、臨行留下一函、索價四萬八千元贖票、

團械被匪刦去

湖屬西南鄉管棣村地方、二日晚、突來匪徒三十餘人、擁入該處保衛團、將所有槍械、悉數刦去、並斃團丁陸某一名、事後由棣溪軍警追捕、匪踪已杳、

嘉善　東鄉綁案　北鄉匪船

本縣多匪、昨夜東鄉棋塘頭李馥春家、又被匪架去馥春及其子大觀二人、勒贖萬元、併遭搶刦一空、北鄉鍾家灣葫蘆兜南勝董家濱一帶、近來無日不到匪船、肆行滋擾、鄉農遷避、逃往他鄉、田園荒蕪、春耕將絕望、

請取締湖班輪

上海湖州間航輪、行駛在本縣西塘北鄉蘇塘芸莒村一帶、因激浪過高、圩岸盡毀、現由各村里會農分會聯合環請迅予取締、並請履勘、

無錫　迎提盜犯

偵緝隊長薛輻瑞、奉令緝獲刦案首犯嚴廷華、周耀先等二名、即行派警四出跕緝、旋經探士倪慶餘、在滬將嚴（化名沙登華）周（化名李文南）二犯拘獲、解交上海特別市公安局先行寄押、返錫報告黃局長、備文赴滬迎提歸案、旋因嚴犯在滬亦因犯有重案、須留滬訊辦、薛隊長往返二次、迄未提回、前日薛隊長又呈准黃局長、賚文赴滬向特市公安局一再交涉、至昨日始將周耀先一名、點交帶回、業已呈報公安局、聽候辦

清江　柴廠失火

清江城外水門東、袁占魁柴廠、三日上午九時、突然起火、延燒草堆、勢甚猛烈、城內外各救火機關、趕到施救、有兩小時之久、始告撲滅、燒去柴草五百元、公安局以袁在此戒嚴期中、疎忽如此、將袁拘局究懲、

嘉興　取締桑葉行

清明已過、蠶事將屆、桑葉市面、每担約二元三角、縣政府為維持蠶事起見、有取締桑葉行辦法、㈠不准抬高葉價、㈡不准賣空買空、㈢不准發行桑葉票、作類似式之賭博、將通飭實行、

嘉屬區長題名

嘉屬六縣行政區域、業已分別劃定、每區設區長一人、經民廳分別委定、（嘉興）商寶山、莫承善・梅守仁・朱紀盤・王梓良・柳樹芳・潘守華・（嘉善）陸寶治○張幸耕・傅全奎・李秉忠・（平湖）馬和・陳愷・夏雲峰・許新華・（海鹽）李翼文・陶維炎・徐耀仁・王城・宋恩元・吳福彬・（崇德）吳茂・徐篆卿・賈展也・戈宗河・徐宗民・（桐鄉）沈炳文・陸鴻慶・張國墉・陳維鏘・

鎮江　調委財局長

江蘇財政特派員公署、昨委汪兆中代理鎮江縣財務局長、原任局長任運魁調署任用、

安慶　剿蘇皖股匪

省府因准蘇民廳咨、以匪首將鑑常率領彈衆、盤踞蘇之六合、與皖之滁全來定盱天等縣、肆行搶刦、請予派隊會剿、昨特電飭滁縣等六縣長、會同派隊將蘇莊、大許莊、張家灣、瓦屋、余藏箕嶺等處逃匪、限期肅清、

來函

逕啟者日前貴報新聞欄所載張興豆店未開市一則內稱商會主席錢伯埙赴滬與各方籌議善後辦法云云查鄙人雖係前商會會長然自工商部頒佈新商會法飭令改組後鄙人已不在商會範圍之內此次貴報所稱主席想係傳聞失實之誤為特備函請予更正以符事實此請時報館大主筆台鑒錢伯埙啓四月六日

古城返照記（四七四）（老漢）

時報版權　不准轉載

周麗卿、胡喜祿、劉留仙、周琴舫、張蕊荃、朱韻秋、張蕊芳、沈蕊秋、孔蓮卿、田寶琳、陳桂寶、陸素仙、李艷儂、孫彩珠、陳蕊衫、陳荔衫等等、一個一個說起來三天也說不完、現在再隨便揀兩個說說罷○就說貌相、咱們中國古來講的是環肥燕瘦○肥的是豐容盛鬋、艷李穠桃、瘦的是嬌小玲瓏、婷婷嫋嫋、環肥之美、自要數當年以胖著名的胖巧鈴了、燕瘦要數楊小朵○

朱素雲楊小朵之虹霓關

老章問：楊小朵想必和楊小樓是弟兄罷○陸賈笑道：睹扯。楊小樓是因為他父親叫月樓、所以叫小樓、並不是小字排行○老章道：不是兄弟排行、便是父子繼承、總不外乎這兩種公式○想楊月樓上輩既有個老樓、楊小朵的上輩必然有個老朵○陸賈笑道：正是有個老朵、就是楊朵仙○朵仙是號、他的譜名叫桂雲、是花旦行、在四喜班裏很有名氣、小朵的父親、又是瑤卿的丈人、去世多年了○他的大兒子、就是小朵、號孝亭、也唱花旦、第二個叫幼朵、字孝芳、唱武生、

老章道：照末第三個第四個一定是甚麼少朵、叫朵了○陸賈笑道：沒有這些、他只有這兩個兒郎、孝芳[illegible]是個庸才、不必說他、小朵的花旦可著實出色、不相美、而且跨竈、扮相豐映、一臉的喜氣、所以小時候、人家都叫他做歡喜團兒、至到長大了、學戲搭班、閨房樂、翠屏山、得意緣、蕩湖船、關王廟、馬上緣、喜榮歸、虹霓關、都很出色○

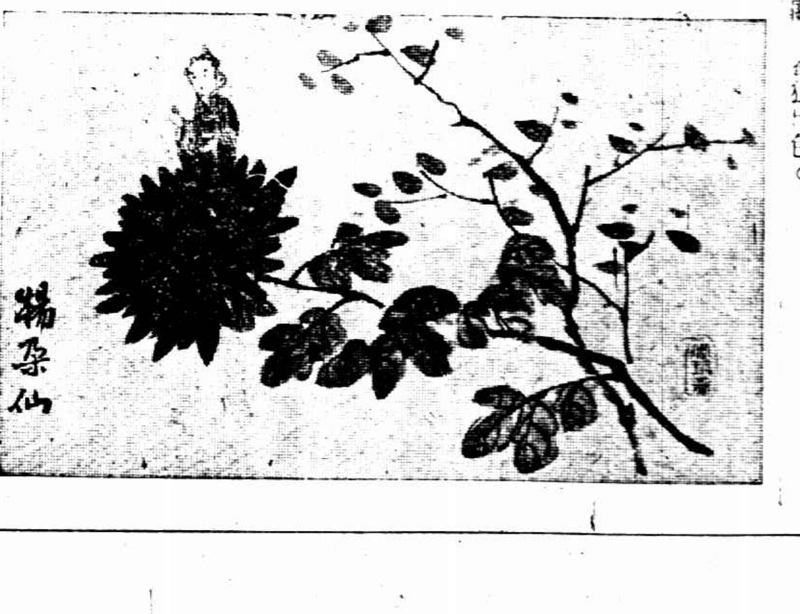

優待全國運動員
暨各省學界

彈簧皮鞋
採用優等皮料
精製鋼条皮鞋
軟伏健步舒適
較常堅固耐穿
概打九折
北四川路
武昌路口
香港皮鞋公司
電話四二四八九

經水淡薄
經水色淡且薄、乃血虛之證、若不調治、則元氣日衰、經期錯亂、不孕而且病矣！
月月紅乃調經聖藥・
功能補充新血　以償血虧、服之血色自然鮮紅而稠厚、更能去瘀通經、溫暖子宮、凡經色淡薄、或經期錯亂、服之立見奇效、一試即知！經水稠紅準確、則百病不侵、從此元氣日增、容易受孕、
每瓶一元　每打[illegible]
上海五洲藥房發行

瀝瀝助君健康

「常納華克」方瓶威士忌酒。係取最佳之大麥加工蒸造。冬季飲之。添精提神。增益體溫。助君健康不少。
上海四馬路四號
正廣和公司經理
各洋酒店均有出售
無論何時何地如欲飲酒請用「常納華克」
2

明華商業儲蓄銀行
一元以上便可存入
定期存款未到期商得同意可以提取
宗旨　服務社會　提倡儲蓄
地址　北京路河南路口

時報全國運動會特刊

十九年四月七日　星期一　第七期

上海果得全能運動錦標
不出本報昨天測候
曹裕 逯明特別賣力

全能運動昨天結束、成績並無新紀錄、上海之曹裕逯明果如本報所言、於十項後半部特別賣力、曹得第一、逯得第四、使上海有十二分之增加、奪得錦標、雖八百米接力上海僅居第四、而第一爲天津所得、上海不致失望也、

敬告各省市
教練幹事與選手們

數日來、大會中棄權之事時有所聞、最令人不解者・自數千里或數百里來、耗極多經費與極寶貴之精神、每於大會中有重要比賽之日、常有人率所屬團體或部份選手暢遊西湖名勝、記者問其何不到會參觀運動會、無不對曰「我們完畢了」、「我們已經輸了」、在這種語氣中間、處處顯出他們的錯誤、記者雖當面不能加以責言、但心中終有「你們比賽雖是完畢、但是你們的責任還沒有終了」之觀念、往者已矣、來者可追、大會各種球類之複賽與決賽尚有數日、希望各選手各與單位之教練幹事等、不要再錯失此良好機會、到場參觀、

飛機凌空遊覽

交通部航空處滬蓉飛機第六號、在杭州西湖飯店發售游覽票、昨日爲第一次飛行游覽、乘客爲蔡仁抱黃文建及金卞兩君、共四人、並由蔡仁抱君將本報宣傳品十萬張由飛機擲下、

蔡仁抱 乘飛機回上海

全國運動大會本報駐杭代表蔡仁抱君、于開幕前即由本報邀往杭州辦理一切、已有多日、茲因要公、於昨日下午四時由杭州乘本報運報飛機滬蓉第六號回滬、

女子田徑錦標
哈粵各得一個
▼二百米接力跑不再重賽

女子田徑賽四天結果、廣東已得二十分、哈爾濱已得十七分、錦標誰屬、全視二百米接力跑之成績、乃前日以發生第一第二之爭執、未能決定、昨日重賽未成、經大會正副會長等熟商之下、改爲兩個女田徑錦標、粵哈各得其一、不再計分、此事遂告圓滿解決、

昨天
上海市得全能運動錦標
十項運動 上海第一
八百米接力 天津第一
女子田徑錦標兩個 廣東 哈爾濱 各得其一

十項第一曹裕

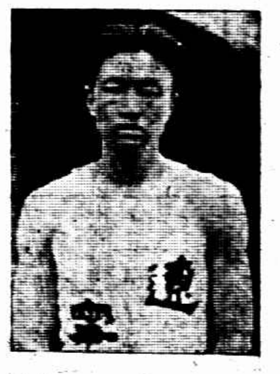
十項第二蕭鼎華

十項第三楊春泰

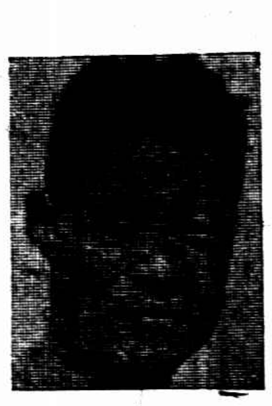
十項第四逯明

十項後半部成績及總分

		千五百米	高欄	撐高跳	鐵餅	鐵鎗	全部總分
上海市 曹裕	成績	五分三三・五秒	一七・六秒	三・三八米	二七・八四米	三五・七〇米	
	分數	二六四分	五一三分	五九七分	四〇三分	三四二分	四三五六分
遼寧省 蕭鼎華	成績	五分五・九秒	一七・三秒	二・七八五米	二八・〇九五米	三一・五八米	
	分數	三五七分	五三九分	三九八分	四〇八分	二八一分	四二九八分
天津市 楊春泰	成績	五分五二秒	一八・四秒	二・八五五米	三〇・五四五米	四一・二四米	
	分數	二一七分	四五二分	四二〇分	四六三分	四三一分	四一〇八分
上海市 逯明	成績	五分四五・三秒	一八・二秒	二・七一米	二六・六九米	三七・四五米	
	分數	二三二分	四六六分	三七五分	三七九分	三六九分	四〇五三分

昨日下午繼續舉行十項後半部高欄比賽時每組三人、最令人嘆惜者、即爲前半部成績最優之[illegible]齡伴踢倒三欄、因此分數全無、至十項完全結束時、張君共得三九八一分、名列第五、否則將以十七秒又十分八之高欄成績得四九八分、總分應爲四四七九分、名列第一、全能錦標屬諸遼寧矣、但希張君切勿灰心、依紀錄論、將來定能被選爲遠東會中國代表、仍希努力練習、痛下工夫、如能達到五千分、或可於遠東會爭一席位置、至曹裕之撐竿高跳時、大顯身手、竟跳得三・三八米之成績、較日前符寶盧單行撐竿高跳三・二八之成績爲佳、如曹君於前日單行比賽能得此成績、則田徑賽錦標亦將由遼寧與上海平分、事誠有幸有不幸也、此外十項運動老將逯明本爲中國十項成績之保持者、但本屆以練習關係、致退居第四、

女子田徑兩個錦標
哈・粵・各得其一

對於此事、有照片一張、登入本報星期四圖畫時報、明日本報上、略有說明、

女子二百米接力成績及分數、爲廣東省哈爾濱錦標有關、以第一第二關係、發生爭執、致未定奪、昨晚消息、不再重賽、聞由何應欽戴季陶等商定給以雙錦標、哈爾濱廣東省各得其一、續訊、女子田徑錦標決定兩個、分數不計、大會贈給之銀杯、今晨專人攜至上海照配一隻、

女子二百米接力問題
大會深感浙江隊之美德

女子二百米接力賽、前日舉行、因哈爾濱與廣東隊爲先後之爭、發生糾紛、當時哈爾濱選手總代表李又晟女指導黃樹芳向評判員索得評判草單、晉訪戴會長、陳述第一單上、在其運動員號碼內、書有「四六二」(孫桂雲)字樣、上則加有「七七」(劉有慶)、第二單上、則僅書「七七」、就此而論、第一屬諸「四六二」、苟評判員之眼花撩亂、首亞難分、則第二之「七七」、是可無書、執是理向戴會長進言、戴氏乃諭慰哈爾濱男女兩代表、略謂「廣東在極南、哈爾濱在極北、一南一北、各有驚人之女體育家、是大慶幸事、能各得一冠軍者、是無上策、第在運動規則上、同一運動、無有二首、無已、其再來表演一次、以定誰屬冠軍、李黃初回以個人不能代表團體、要知此乃團體事、戴會長乃偕同李黃蒞止哈爾濱選手休息處、向各選手言、略謂廣東處南、哈爾濱在北、天涯地角、相逢匪易、而今不言理、祇講情、其再跑一回、以定首亞、當時女選手中、有允有不允、最後於不允中而有允意、及至昨日下午二點五十分、哈爾濱女選手四人準備再賽、候至十五分鐘之久、因不見廣東選手出場、遂仍回休息室、至三時四十分鐘、何應欽等皆來會場、陳布雷廳長使人請哈爾濱代表往司令台、戴何兩會長再三勸慰李黃、仍無辦法、

大會來電六日貴報特刊載女田徑錦標尚難發表新聞一則、內容謂浙江隊突然加入、及各隊隊員表示反對等語、殊與事實不符、查二百米女子接力賽跑、事先浙江確經報名加入、惟敝會因事務冗繁、且報名期較他處稍遲、致經遺漏、預賽遂未得參加、決賽時、他隊認爲事出兀突、略起爭執、敝會忙中錯誤、實難辭咎、現浙江隊已洞悉敝會辦事困難情形、自動退出、敝會亦深感浙江隊之善於容忍也、來電希於七日在貴報用大字標題刊出、以昭眞實、而免誤會、全國運動大會六日叩、

又大會總幹事、馬巽伯君昨語記者、浙江女子二百米接力賽跑選手、本已選出、因時間倥偬、報名手續錯誤、故未預賽、但極能體諒大會之意旨、服從大會之命令、臨時自動退出、此種犧牲精神、與謙讓美德、實屬難能可貴、

女子團體總分
二百米接力已經解決

團體名稱	二百米接力跑	以前四天總分	共計
廣東省	不計分	二〇分	不計分
哈爾濱	不計分	十七分	不計分
北平市	……	九分半	九分半
湖北省	四分	五分三三	九分三三
遼寧省	二分	五分	七分
南京市	……	三分半	三分半
天津市	……	一分三三	一分三三
南京市	……	一分	一分
上海市	……	一分	一分
湖南省	……	〇分三三	〇分三三

八百米替換跑成績與分數

次序	團體	選手姓名	成績	得分
第一	天津市	周恩德 范士奎 王玉祥 周兆元	一分四八・六秒	十分
第二	廣東省	麥國珍 劉澄 劉雲樵 梁景平	……	六分
第三	遼寧省	王玄基 蔡芳圃 滕瑞麟 劉長春	……	四分
第四	上海市	郝春德 干季淮 鍾連基 董家燮	……	二分

八百米接力跑、起跑者共有八組、自內圈而外、爲天津東特湖南・上海・湖北・遼寧・浙江・廣東・以此項決賽有關全能錦標、故在出發之前、無不虎視眈眈、摩拳擦掌、槍聲一發、天津佔內圈之便宜、更兼有周恩德發脚之敏捷、故即一路領導在前、廣東次之、上海又次之、至第二人起跑時、廣東隊遞棒得法、故在前之距離益遠、此時場外人最注意者、爲上海與遼寧二隊、蓋滬遼爲爭奪全能運動錦標最劇烈者、而此時之上海與遼寧二隊位置在第三第四、且離前面第一第二極遠、至第四人起跑時、天津仍爲第一、廣東仍爲第二、上海爲第三、遼寧爲第四、凡第四人均爲每隊成績最佳之人才、天津爲周兆元、廣東爲梁景平、上海爲鍾連基、遼寧爲劉長春、鍾劉之距離相差僅二米、馬達開足後、衝鋒至終點、劉長春已趕過鍾連基而名列第三矣、其餘名次仍無更改、成績爲一分四十八秒又五分之三、不見出色、

昨天男女球賽結果

男籃球(次)	北平勝浙江	七五比二四
男排球(次)	南京勝北平	二比〇
男排球(次)	香港勝上海	二比〇
男棒球(複)	天津勝上海	四比一
男網球(雙)	南京勝天津	三比〇
男網球(雙)	上海勝浙江	三比一
男網球(單)	上海勝浙江	三比〇
男網球(單)	香港勝江蘇棄權	三比〇
男網球(單)	香港勝江蘇負	三比〇
男網球(單)	南京勝天津棄權	三比〇
男網球(單)	南京勝天津棄權	三比〇
女籃球(次)	北平勝浙江	五六比四
女籃球(次)	廣東勝南京	三八比十八
女網球(單)	天津二勝江蘇	二比一
女網球(單)	江西上海北平	〇比〇
女網球(單)	遼寧均棄權	
女網球(單)	廣東勝浙江棄權	二比〇
女網球(單)	廣東勝浙江	二比〇

男籃球
北平大勝浙江
……七十三對二十四……
眞一枝精兵

北平籃球隊浙江籃球隊、昨日一時正式以兵戎相見、參觀者以教導團士兵爲最多、約五百餘人、其數等於「迷死」與「迷死他」之和、時則一輪紅日、大加其油、運動員之黑汗完全爲其蒸發、令人夢想到西遊記上火焰山之情景、偶而吹來一陣涼風、樂乃無藝、浙江隊曾勝綏遠及安徽、實力甚健、北平隊身高力大、矯捷善戰、本屆有奪標可能、以師大爲主隊、而以民大爲河育英中大副之、故前線接觸益常激烈、屆時由裁判員鳴金宣戰、北平先鋒趙伯榮從亂軍中殺出、急忙忙覓不着籃圈、三射三失、旋後衛劉冠軍犯規、遂爲浙江邵元烺罰進一球、首開紀錄、矜持久之、卒由趙伯榮攻進一球、中鋒王玉增賴其六尺一寸高之身體連中兩個半球、浙江見勢不佳、大舉北犯、幸後衛劉冠軍勇冠四軍、救出險球不少、旋浙江又用「苦迭撻」手腕、周作民奪球在手、三傳兩遞、卒由姚良以妙法攻取二分、北平陳盛魁大怒、催動戰騎、向前殺去、連中二元、王玉增緊隨其後、直搗黃龍、浙江不支、遂以五比二十七敗上半時、

白黎香橘時、北平教練官王榮春附耳吩咐健兒、如此如此、各將唯唯、領命而去、於是軍容爲之一變、球之進網如探囊取小胡桃、浙江不敢怠慢、力謀抵禦之策、好一個大膽的吳國霖、匹馬單槍、突圍而出、使出投籃絕技、稍挽頹風、惜禍不單行、北平又調生力軍張景寶登台、於是風聲鶴唳之浙江軍、再四思維、三十六計、究以走爲上策、遂以二十四比七十三敗北、當是時也、中央委員林森亦來觀戰、撚其美髯曰、不圖北平有此一枝精兵也、

▼北平成績表

姓名及職位	犯規	得分
陳鐵奎右鋒	一次	三六
趙伯榮左鋒	〇次	一六
王玉增中鋒	一次	一九
張景寶中鋒	〇次	〇
趙文選右衛	一次	〇
劉冠軍左衛	〇次	四
總結	三次	七五

前半時 北平二七分 浙江 五分
後半時 北平四八分 浙江一九分

▼浙江成績表

姓名及職位	犯規	得分
邵元烺右鋒	〇次	〇
姚良右鋒	一次	七
陳文臣左鋒	〇次	二
吳國霖左鋒	〇次	一二
周作民中鋒	一次	一
胡文海右衛	〇次	〇
陳強政右衛	一次	二
寰升日左衛	〇次	〇
總結	三次	二四

全能運動總分
上海第一 遼寧第二
天津第三 廣東第四

團體名稱	五項得分	十項得分	八百米接力	千六百米接力	共計
上海市	十六分	十二分	二分	六分	卅六分
遼寧省	……	六分	四分	十分	二十分
天津市	……	四分	十分	……	十四分
廣東省	四分	……	六分	……	十分
湖南省	……	……	……	四分	四分
北平省	二分	……	……	……	二分
哈爾濱	……	……	……	二分	二分

廣東教育廳長金曾澄帶來大會選手

昨晚大會全體歡宴
戴季陶有演說

張人傑、戴季陶、何應欽、朱家驊、原定於昨日下午六時假新新旅館歡讌大會職員、後改在協順興舉行、續訊、大會會長昨晚宴職員、到百餘人、戴季陶朱家驊均到、戴氏演說、一、須把這次運動上發生的困難和麻煩做將來改進和研究的經驗、二、各項運動名詞宜改用中國話、使得家喻戶曉、三、體育普遍於民間、一方提倡新運動、同時改良中國舊有的運動、十時始散、

十項高欄中途

天津女排球選手(左)張淑儀(右)朱嬰訓

天津女排球選手(左)馬炳文(右)王恂

前日女子二百米接力發生爭執圖示朱家驊昨向哈女選手解釋

廣東南京之籃球戰㈠

打敗浙江之北平籃球隊

廣東南京之籃球戰㈡

廣東女籃球昨勝南京

男排球　上海失敗

香港勝上海　香港人才出衆

昨日球類秩序中、以香港與上海之排球最爲吃重、觀衆最所注意、比賽從十一時起至十二時半、兩邊看台即已滿座、雙方健兒各據一邊、先自操練、以試鋒芒、各有驚人之表演、觀者叫絕、該賽由譚天沛爲裁判、香港隊葉隱森先行開球、被上海謝寶常一擊而殺、遂得發球之權、惟上海發球時、亦被香港陳錫炳原物奉還、展轉三四人、高下難分、輪至香港陳錫炳發球時、接連增進六分、贏得第五八●●、香港前排大顯神通、蓋上海中堅曹廷贊、連壓三次、均被攔網當住、掌聲四起、觀者嘆服、上海隊受此打擊、均小心從事、以希轉機、香港既占先手、格外有勁、惟兩三次撤球出界、上海隊亦增進多分、角逐良久、上半局結果香港以十一與五之比勝、下半局雙方戰鬭更爲劇烈、惜上海方面已於前半局中受創太巨、無法挽回、故第一局以二十一比十四敗北、

第二局由上海先行開球、接之由吳昌發發曹廷贊謝寶常發球時、共得四分、聲勢大振、初以4-0之比占先、香港漸漸趕上、及至梁傑堂發球時、又連得七分、反敗爲勝、上海見大勢已去、雖力謀反攻、而士氣已衰、未能逞志、第二局結果亦爲二十一與十四之比敗於香港、

總觀兩隊人馬、以香港二排陳錫炳最爲出色、陳君曾在上屆遠東運動會中發球、有連得十七分之多、頗可稱奇、上海之曹廷贊亦曾在上屆遠東運動會中大出風頭、所謂飛將軍、即此公也、

此外如香港盧康元亦非凡材、前排林紹華梁傑堂撤球既快且低、攔網又好、故時有驚人之表演、上海隊發球均上場膽怯、野球獨多、故恃發球而建功者、祇有李信標與曹廷贊各得两分而已、香港陳錫炳技術超羣、每次撤下、絕少能禦、故昨日之比賽中、凡香港隊致人之命者、幾全出陳君之手、若無此公、則上海隊亦大可與之一决、茲將雙方陣線列後、

▼香港隊陣線

前排	二排	三排
梁傑堂	盧康元	葉隱森
林紹華	李沃林	曾經全
區應全	陳錫炳	蕭殿廉

▼上海隊陣線

前排	二排	三排
陳寶球	吳昌發	溫天鵬
李信標	曹廷贊	黎福俊
程明覺	謝寶常	趙炳林

◆南京排球勝北平　二比零·南京合作好

昨日下午三時、新京(南京)與舊都(北平)比賽排球、裁判員高錫威、紅男綠女約八百子弟、空氣尙不沉默、

第一局戰況……首由南京林馥生發球、宋浩一掌立功、北平聲勢浩大、黃瑞倫初則壓之、張駿祥繼則扣之、此時看台上有南洋及北洋學生助興、何予博女士銳聲呼曰、「鷄子加油」、旋楊懋昭又力勝一球、然至是以後、北平之氣、竟瀉千里、陣線之紊亂、爲前古所希有、反之南京方面、合作功夫妙絕時人、林道明程天泗凶惡異常、當之者無不披靡、幸北平尙有杜武陳體源諸人、能稍挽狂瀾於不倒、而隊長徐文祥之仆地救球、更博得采聲不少、掙扎久之、南京大奮神勇、卒以(十一比二、十一比二)二十一比四勝第一局、(十一比四、十一比十)二十一比十四勝第二局、總結果二比零、南京勝、

▲南京隊陣線

前排	中排	後排
宋浩	譚章	黃實鴻
程天泗	許成榮	林馥生
蘇雄	譚天利	李利峰

▲北平隊陣線

前排	中排	後排
杜武	陳體元	陳鴻春
楊懋昭	張駿祥	徐文祥隊長
黃瑞倫	張騏聖	馬駿麟

男網球　上海一場

比較精彩多

㈠南京勝天津(C字組)

雙打馮容尙維藩(津)對雙打凌道揚與王清和(京)二比六·二比六·一比六·

㈡浙江敗於上海(B字組)

第一單打陳乃新(浙江)與第二單打吳少香(上海)一比六·四比六·七比六·一比六·

第二單打郭啓達(浙江)與第一單打鄭兆佳(上海)三比六·五比七·〇比六·

㈢香港勝江蘇(D字組)

第一單打陸錠祥(香港)與第二單打劉紹勛(江蘇)江蘇未到作棄權論

第二單打鄭自榮(香港)與第一單打高尙英(江蘇)六比〇·六比〇·六比四·

㈣南京勝天津(C字組)

第一單打凌道揚(南京)與第二單打……(天津)天津未到作棄權論三比〇

第二單打王清和(南京)與第一單打……(天津)天津未到作棄權論三比〇

按㈠南京大勝天津、昨日上午雙打、凌王(京)對馮周、(津)凌王球藝尙優、合作有方、馮周實力不弱、心意太慌、㈡浙江敗於上海、此組爲最緊要關鍵、與賽者爲郭啓達(浙)對鄭紹佳、(滬)陳乃新(浙)對吳少香(滬)久著滬上網球後起之秀鄭兆佳、近日在杭歷次比賽、毫無精妙技術之表演、或以敵方實力不厚、覺無興趣、恐不願加足馬力應戰、如此以往、自信力過强、非球藝不得增進、亦是將來失敗之因也、郭啓達自加入逐角以來、球藝比較平日大有進步、陳對吳之賽關係最重、陳(浙)能勝吳、(滬)即可有單打複賽權之希望、不幸昨賽敗北而歸、論陳吳球藝、實力頗屬相等、惟吳膂力宏大、故壓球較陳有力、姿勢不及陳之優美、應戰策略、是心平氣和、不慌不忙、裕如還擊、陳因求勝心切、時有粗猛動作、不察來球之勢、即隨意一擊、此亦失敗原因、發球·抽·壓·等姿勢都有可取之地、㈢香港勝江蘇、共有二組輪戰、江蘇則一棄權、一負歸、斯時比賽、表演平常、無美可觀、㈣南京勝天津、天津單打二組、均未到場交戰、作棄權論、勝利屬之南京、

男棒球　天津勝上海

警衛森嚴　上海無隙可乘

天津與上海之棒球復賽、於昨日下午二時接觸、裁判員張信孚、雙方旗鼓相當、激戰甚烈、上海首先發球、第一局以一對〇占光、往後支持不下者凡四個回合、不幸最後被馮朝亮·林錫沣·林榮彬·鮑文沛四人相繼跑回本壘、突以四比一後來居上、上海在第七局中當有劇烈之反抗、無奈津方警衛森嚴、無隙可乘、結果天津以四對一獲勝、其各局比數如下、

隊名	㈠	㈡	㈢	㈣	㈤	㈥	㈦	總結
上海	一	〇	〇	〇	〇	〇	〇	一
天津	〇	〇	〇	〇	〇	四	〇	四

女籃球　廣東再勝寧

三十八…十八　錦標有望

女子籃球次賽、昨日有兩組交鋒、廣東對南京、於午後二時起接觸、廣東實力雄厚、出師以來、初勝鄂、繼克京、錦標前途、希望極多、昨與寧軍之役、其傳遞之靈活、陣線之嚴整、在在有獨到之處、結果以三十八對十八勝南京、

二時許球賽開始、斯時適日光猛烈、熱度增加、有如酷暑、雙方戰士赤臂露腿、精神十足、四週看客以粤人爲多、一時粤語呼喊、以激士氣、廣東動作敏捷、盧惠嫺身手初顯、即建奇蹟、南京挾師反抗、前鋒衝突廣東境內、方錫恩身段玲瓏、誠恩慈自郭琪瑋手中搶來一球、正擬覓籃發射、許桂馨奔上堅拒、球彈郭鼻、疼痛萬分、許乃輸入南京腹地、司徒薇一擲便中、第一節乃以四對〇占先、

第二節、廣東益見活躍、盧惠嫺身輕若燕、開戰未久、連中三元、南京益瞠乎其後、且前後失去罰球機會凡十數次、頗爲可惜、其傳遞方面亦有可取之點、但終不及廣東之純熟耳、以各個技術論、誠恩慈與方錫琛爲南京之柱石、廣東則以盧惠嫺爲全軍之靈魂、吳·李兩小姐亦頗稱不弱、至於內衛、廣東之郭·桂、防禦得法、南京莫能逞也、上半時廣東十四、南京八、分數尙稱接近、若南京能在七次罰球中相當建樹、則雙方比數相差絕微、

易籃再戰、南京另以他法撲取、無奈力有不濟、加之廣東隊個個情封球之術、球入京手、即爲對方奪取、上場之初、李惠明遠遠妙中、廣東全軍乃更爲猖獗、紀錄板上突然激增、而南京奮鬭之志並不稍餒、方錫琛屢屢殺敵、但終難有接近之望、結果廣東以三十八對十八獲勝、裁判員舒鴻、

▼廣東成績表

隊員姓名	技術犯規	侵人犯規	前鋒得分
盧惠嫺	二次	〇次	二二
姜維德	三次	〇次	〇
吳秀閒	一次	〇次	六
司徒薇	〇次	〇次	四
李惠明	〇次	〇次	六
郭琪瑋	〇次	〇次	×
許桂馨	三次	一次	×
鄺慧霞	三次	一次	×
譚楚恆	一次	〇次	×
總結	十三次	二次	三八

▼南京成績表

隊員姓名	技術犯規	侵人犯規	前鋒得分
誠恩慈	〇次	〇次	四
方錫琛	〇次	〇次	一一
錢叔儀	〇次	〇次	三
陳文蘭	〇次	〇次	×
鄧昭釗	一次	〇次	×
陸 綜	〇次	〇次	×
陳越梅	〇次	〇次	×
李華英	〇次	〇次	×
總結	一次	〇次	一八

隊名	㈠	㈡	㈢	㈣	
廣東	四	十	九	十五	三八
南京	〇	八	一	九	一八

北平女籃勝浙江

五十六對四　彭黃二小姐進攻厲害

平隊上場、即向浙隊進攻、黃淑愼小姐左右廻旋、在中路尋着一條出路、猛向浙方進攻、陳翠華措手不及、誤觸黃小姐、被裁判處罰、黃即以一分示第一個紀錄、平之權玉潤與沈瑞珍兩小姐時出沒浙陣、襄助黃小姐建二次奇功、頃刻之間、分數扶搖直上、浙隊忙於應付之中、不特無由窺探平隊之門、即偶得幾次罰球機會、總是失之交臂、第一節既以十三對〇大屈於平隊之下、至第二節完場時、竟成〇對三十之比數、

休息再戰、平隊人馬大調、浙隊嘗膽臥薪、教練面授機宜後上場、似有轉蘇希望、不意平隊以燕趙女俠之體力、內外交攻、浙隊絕無生路可尋、以故平隊之彭小姐沈女士接踵建樹、分數遞增、至四十對〇結束、第三節時浙隊苦戰多時、微效未見、因不能咎兵戰之不力、實以平隊實力過强、無能爲力、浙隊幸在末節中由斯雅珊女士罰到二分、投入一只、以五十六對四完場、

▼北平成績表

姓名	技術犯規	侵人犯規	前鋒得分
沈瑞珍	〇	一	四
廖士楷	〇	〇	六
權玉潤	二	一	八
彭靜波	〇	一	一四
黃淑愼	一	一	一六
戴世佺	〇	〇	八
滕 爽	三	〇	〇
陳榮馨	一	一	〇
張 英	〇	〇	〇
康錫志	〇	〇	〇
蕭美眞	二	一	〇
綜計	九	六	五六

▼浙江成績表

姓名	技術犯規	侵人犯規	前鋒得分
斯雅珊	一	〇	四
阮循規	〇	〇	〇
陳秀瑤	〇	〇	〇
陳翠華	一	〇	〇
裘喜紅	一	〇	〇
馬有環	一	一	〇
沈蔭芝	〇	〇	〇
戴 甫	〇	〇	〇
張翠華	二	一	〇
含良佩	〇	二	〇
綜計	六	四	四

❖ ❖ ❖ ❖

裁判邵驥檢察張蕙蘭各節比分

	㈠	㈡	㈢	㈣
北平	一三	一七	一〇	一六
浙江	〇	〇	〇	四

女網球　天津妙手

看客贊許不絕　四隊棄權

㈠天津勝江蘇

第一單打茅於文(江蘇)與第二單打俞佩瑤(天津)一比六·〇比六

第二單打劉煦芬(江蘇)與第一單打俞佩瑜(天津)〇比六·四比六

㈡江西……上海均棄權

第一單打熊 愷(江西)與第二單打李 蓮(上海)雙方未到作棄權論 〇比〇

第二單打熊 悌(江西)與第一單打蒯淑平(上海)雙方未到作棄權論 〇比〇

㈢北平……遼寧均棄權

第一單打……(北平)與第二單打……(遼寧)雙方未到作棄權論 〇比〇

第二單打……(北平)與第一單打……(遼寧)雙方未到作棄權論 〇比〇

㈣廣東勝浙江

第一單打黃允儀(廣東)與第二單打林蕙釵(浙江)林未到作棄權論 二比〇

第二單打黃若球(廣東)與第一單打黃汪淇(浙江)六比一·六比〇·

按㈠天津單打雙勝江蘇、是日上午九時、爲俞佩瑤俞佩瑜(津)、對茅於文劉煦芬、(京)作次賽之單打、①第二球場是茅俞交戰之區域、裁判號令一發、雙方開始戰端、俞(津)乘昨日雙打之勝、威過更厲、常以身一側臂一横、球則應網拍低飛過網、其勢凶猛、萬夫

八百米接力天津組第一

㈠周恩德

㈡范士奎

㈢王玉祥

㈣周兆元

中委林森昨到場參觀

香港上海比賽排球

北平女子籃球隊昨勝浙江

北平浙江兩女籃球隊比賽

何應欽夫婦在場參觀之攝影

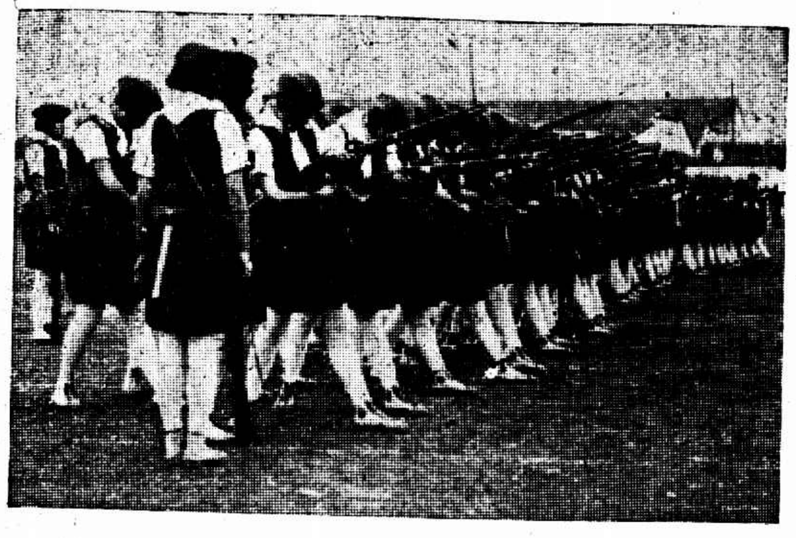

兩江女子體育專門學校表演槍操

杭州美領胡四丁在司令台上看時報

時報體育記者裴順元李鄉千樹穀（北平日報）王復旦裴熙元

莫擋、而姿勢優美、好像嫦娥下凡、妙不可言、旁觀四百餘人、贊許不絕、亦可謂風頭健矣、茅(京)被俞(津)攻擊、無法抵禦、然亦不以敗為餒、圖報之心更加益烈、無奈心意和動作不能一致、還擊時有觸網出界、祇得退守應戰、勉持殘局矣、②第三球場為俞(津)與劉(京)角逐、此幕誠驚天動地之表演、因劉缺乏戰略之經驗、俞是久戰沙場之老將、球藝與其妹程度相等、惟發球姿勢不甚美觀、如發球方法能銳意研究、將來可成網球運動之將才、劉(京)因過慮敗北、以致驚心吊膽、無安穩之時、又懶奔跑、還擊不出、即使還出、都出界為多、㈡江西與上海均敗北、昨日上午九時、為江西與上海作次賽之單打、雙方已過賽時不到、裁判員宣佈雙方均棄權、當作失敗論、結果〇比〇、㈢北平對遂寧 是日下午為北平遂寧二組單打、斯賽雙方未到、均作棄權論、㈣廣東勝浙江、交鋒計二組、浙江一棄權、一敗北、黃若球(粵)在此幕賽中又作驚人表演之球藝、

大會第六天概況

足球籃球…觀者尤多

昨為大會第六日、天氣晴朗、陽光融和、故觀衆均於清晨到會參觀、會場看台、早告客滿、會場四週擠足佇觀者、亦達數萬人、掌聲盈耳、喝彩頻聞、足予各運動員以精神奮發、分誌如下、

▼售劵數目 ㈠田徑場一千六百九十二張、二千五百五十角、㈡足球場一千九百三十六張、三千八百九十二角、㈢籃球場一千八百四十六張、三千六百九十二角、㈣網球場一百三十三張、二百六十六角、㈤網門劵廿七張、五十四元、共售劵五千六百三十四張、共合大洋九百十五元五角四分、

▼開映影片 大會此次聘請上海明星公司到會、拍攝各項運動影片、並隨時運滬趕製拷貝、業已多數攝成、今日晚間、在民衆教育館放映、各運動員龍騰虎躍之英姿、將一一獻諸銀幕矣、

▼參觀團體 ㈠遂寧通化教育團五人、㈡湖南第一女職校八人、㈢無錫中學十八人、㈣勞動大學中學部一百二十八人、㈤勞動大學一百六十人、㈥中大體育科八十人、㈦上海中學童子軍六十八人、㈧中央教軍第一旅二百八十人、㈨蘇州成烈體專十五人、㈩成都大學十九人、㈩㈠上海普誠中學一百人、㈩㈡金陵女大學二十人、㈩㈢南京東方大學三十六人、㈩㈣上海五卅公學十五人、㈩㈤中央軍校教育科、三十六人、㈩㈥江陰初中二十九人、㈩㈦復旦大學一百二十六人、㈩㈧民立男女中學十八人、㈩㈨同濟大學工學院二十人、㈡㈩招商公學航專科五十八人、㈡㈩㈠本省市各學校機關團體共計四十四個人數二萬七千七十四人、

天津選手人最長與南方人之比較 左而右張錫祜陳吉來劉娥偉周維蕃楊春泰

陳吉來 [illegible]

今天 游泳初賽 球類複賽 節目如下

◆田徑場表演節目

㈠腳踏車比賽 ㈡中央國術館國術 ㈢女生舞蹈

上海術樂園自由車團體、為吾國提倡自由車競走惟一之組織、在上海練習有素、然從未與吾人觀賞、聞該團人員技術精良、平日對於起居飲食、均極注意、此次專程到杭、在舉國注目之全國運動大會中表演、定能一新觀衆耳目、技術員十六七人、將於今日下午一時在田徑場表演、節目如下、㈠預賽四次、每組二人環場四圈、㈡複賽、㈢念萬米競賽、㈣落選錦標、㈤十五分鐘競賽、㈥決賽、

◆男子球類秩序

足球複賽 下午一時 南京—遂寧 足球場

足球複賽 下午三時 廣東—上海 足球場

籃球次賽 下午一時 上海—遂寧 籃球場

籃球次賽 下午二時 神戶—香港 籃球場

網球複賽 上午九時 廣東—上海 網球場 (第一單打)

網球複賽 上午九時 廣東—上海 網球場 (第二單打)

網球複賽 下午三時 南京—香港 網球場 (第一單打)

網球複賽 下午三時 南京—香港 網球場 (第二單打)

◆游泳預賽秩序

(因游泳池大小關係均改碼制)

(下午一時起在之江大學游泳池)

㈠五十碼自由式預賽……(分七組每組取二名)

㈡百碼自由式預賽……(分七組每組取二名)

㈢四百四十碼自由式……(分六組每組取二名)

㈣百碼仰泳預賽……(分六組每組取二名)

㈤一英里自由式預賽……(分五組每組取二名)

游泳比賽、准今日下午一時在之江大學舉行、參加選手於十二時正在大會場門口集合、由會備車出發、裁判員於十二時正在湖濱西湖飯店集合出發、

◆女子球類秩序

籃球複賽 下午三時 上海…江蘇 籃球場

排球複賽 下午一時 廣東…平中 女排球場

排球複賽 下午三時 天津…滬中 女排球場

網球複賽 第一單打 下午一時 天津…廣東 網球場

網球複賽 第二單打 下午一時 天津…廣東 網球場

網球複賽 第一單打 下午三時 北平…上海 網球場

游泳選手名單一覽

加入者僅有六省市八十餘人

廣東

一椿元華 二龍榮軾

江西

一一吳成英 一二謝之德 一三何道源
一四羅運作 一五黃斌 一六賀師武
一七陳英 一八張漢廷 一九林晴軒
二〇喻飛鵬 二一李成 二二陳金生
二三謝本章 二四廖家瑜 二五謝建之
二六刑定家 二七居寬 二八陳習昧

遂寧

三一叢柏茂 三二史興隆 三三榮占方
三四趙德榮 三五宋子仁 三六孫廣琛

湖南

四一張有能 四二田維中 四三李學炳

香港

四四李谷樵 四五田景福 四六楊瑞昌
四七陳家榮 四八劉德良 四九湯家棟
五〇諶祖軒 五一饒燮龍 五二周榮
五三李思齊 五四楊俊臣
六一陳振興 六二郭鳳宸 六三陳其松
六四黃烈光 六五宋耀德 六六楊文杰
六七蔡澤流 六八黃少池 六九李依郎
七〇楊景華 七一容華輝 七二黃紀周
七三趙德榮 七四簡而明

上海

八一陳春秀 八二何添福 八三楊德美
八四蘇祖卿 八五陳金培 八六曾榮忠
八七李振珂 八八李信標 八九張雲起
九〇徐堯堂 九一俞斌祺 九二李城元
九三郭潤根 九四葉貴洪

浙江

一〇一廖世明 一〇二王世濟 一〇三吳國霖
一〇四夏國初 一〇五林重光 一〇六韋上
一〇七徐益範 一〇八何之蓮 一〇九金述賢
一一〇鍾協 一一一陳堯聖 一一二鄧友祥
一一三朱鑫組 一一四嚴有庚 一一五嚴綠亞
一一六陳香音 一一七陸治仁 一一八張繩寬

運動場中笑話

昨日為大會比賽之第六日、參觀者非常踴躍、賽跑場傍愈形擠擁、加之是日天氣轉暖、觀衆雖脫去外衣、尤覺汗出如漿、但莫不精神百倍、興趣無窮、某次競賽達終點時、某女士居然獲得第一、當時鼓掌之聲不絕、中有一西裝少年、竟手舞足蹈、忽然襯衫破裂、觀衆鼓掌之聲更噪、少年急披衣而去、後查悉此少年所衣者、乃市上發售劣工省料短小狹窄之襯衫、因尺寸失度、故稍一舉手、即行破裂、倘購上海南京路孔雀公司之著名上等襯衫、則尺寸長大合度、款色尤多、定價低廉、着孔雀襯衫、結孔雀領帶、不僅身體舒適、且非常美觀也、

遠東會規則委員今晚在杭集會

本屆遠東運動會、日本對於大會規則方面頗多更改、早已來電通知我國、我國規則委員會特定於今日(七日)下午六時半在杭州協順興菜館討論辦法、

十項中撐竿跳高之一

大會花絮

▼交通便利 大會交通、除各處可以人力車直達外、城站新市場兩處、並由公路局特放專車、以載乘客、時間費用、均甚經濟、自城站至大會、僅需洋角半、新市場至大會一角、每十分鐘開行一次、每次往返、乘客滿座、蓋以穩快便捷、故趨之若騖也、

▼林森參觀 何應欽夫婦同行 下屆全國運動大會之籌備委員、中央已推定中委林森、林特於昨日上午乘車來杭、參觀本屆大會之設備、偕來者有何應欽夫婦、由張靜江楊杏佛諸氏、陪至會場、林氏於午後三時四十分鐘、由籃球場出、繞前門折回司令台、與何應欽氏夫婦戴季陶會長等閒坐縱觀、時因東特總代表李文晟女指導黃樹芳為前日二百米替換賽跑與廣東隊首亞之分、與何氏有所陳述、

排球場上之觀衆

上海球聲

市一場工商足球結果

昨日天朗氣清、惠風和暢、市一公共體育場工商業餘足球競賽會、自晨七時半起、至午後六時止、連戰七場、頗形熱鬧、錄其結果如下、

隊之勝負	組別	成績
強南勝樂晨	智	一比〇
市南對西區	仁	一比一
三隊勝茂泰	仁	六比二
美孚勝上交	智	二比一
健進勝美亞	仁	二比一
滬西勝星光	勇	三比二
亞細亞勝法電	勇	一比〇

女宿舍前之茶廳中

替換賽跑員未賽前之養力

宿舍前湖南選手彭澤南蹴球

西湖飯店廣東女選手李惠明清晨食蛋

球類比賽現狀

下列表內一目了然

足球錦標現狀

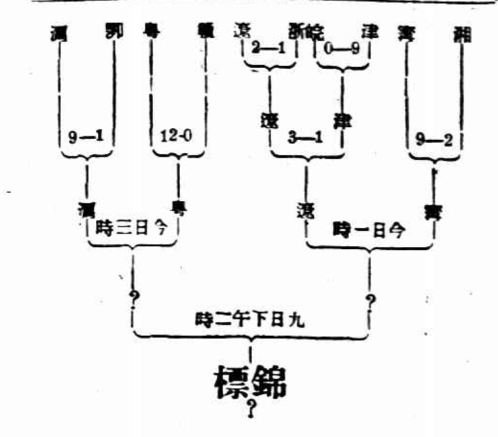

男子籃球錦標現狀

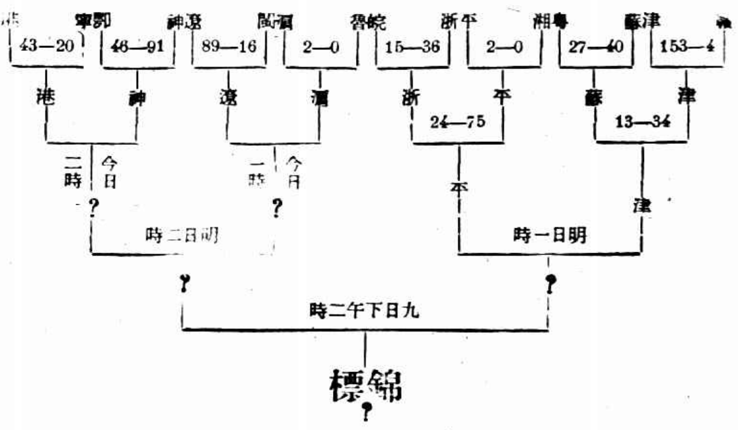

男排球錦標現狀

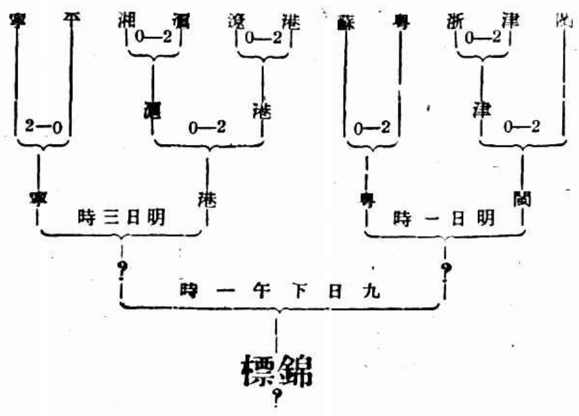

棒球錦標現狀

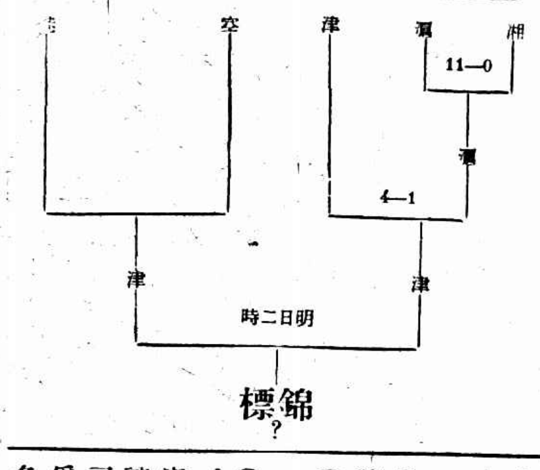

女子籃球錦標現狀

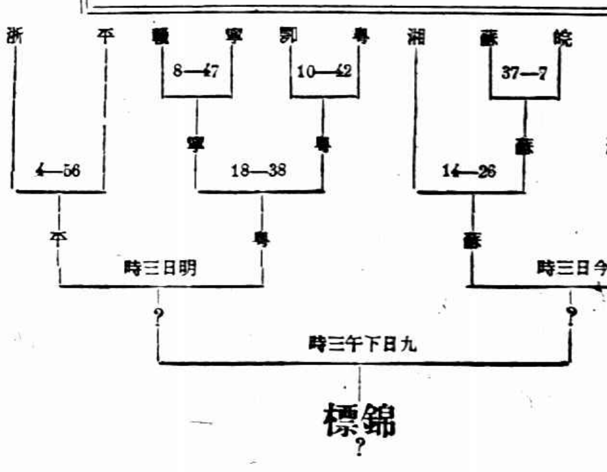

女子排球錦標現狀

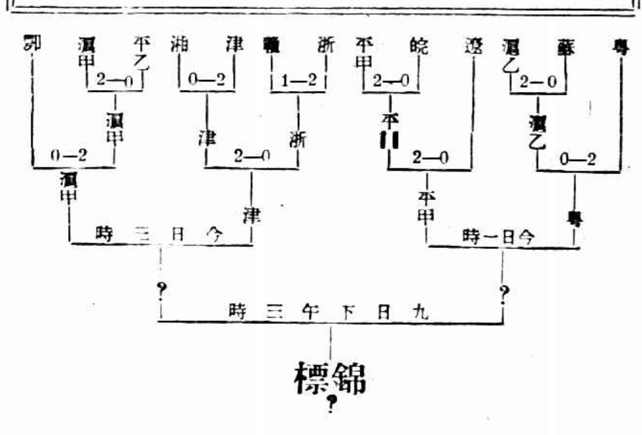

各省市總代表團成立經過

全國運動大會各省市代表、爲聯絡感情、並扶助大會一切改進事、特于四月三日自動召集開會、並提議建議於大會事項多條、向大會接洽、由馬總幹事答覆、各代表認爲滿意而退、乃後各條多未舉行、而其他比賽問題迭次發生、各代表爲謀組織健全起見、又於五日下午七時假座聚豐園（新市場）舉行聚餐、並組織各省市總代表團、選出職員、決議事項多件、定於六日向大會提出、擬親見戴會長季陶辦理、

▼附三日通過議案五條

㊀「東特區提議青島代表附議」、請大會解釋裁判員如何產生聘請標準資格等、「通過」

㊁「東特區提議天津代表附議」、仿遠東成例各單位代表得在會場內自由參觀、「通過每單位總代表一人、得在田徑場內自由參觀、徑賽終點設席參觀」

▼附三日通過提議兩項

①宣傳招待兩股有汚辱某單位總代表行爲、應加警告、「通過」、

②裁判員言論應與規則相附合、

▼附馬總幹事答覆大意

㊀聘請裁判員標準、A.交通不便、不免偏重聘請、B.無統一組織、不易普通聘到各方體育專家、實事實之遺憾、C.經費關係、事實不能從遠道聘請、㊁總代表指定特別席位以便視食、A.徑賽定司令台、及二百米終點、B.田賽俟與四裁判長商妥答覆、㊂證章照領、㊃各單位代表及職權、A.各單位事務由總代表負責、B.總代表爲每單位領袖、C.各單位代表建議事應盡量採納、㊄場內不許許多照相事當竭力交涉、㊅新聞記者應鞏座在司令台㊆門劵是限制人多性質、㊇經費油印報告可以辦到、㊈各單位應約本日及二十五日以前之印刷品、可以辦到、㊉宣傳及招待兩股有汚慢某總代表情事、由馬總幹當面表示慊意、以後担任再不發生此類事件、㊉㊀籃球場請設計股負責辦理、㊉㊁田賽跑道每日加滾重機一次、㊉㊂飲食特別注意熟・熱・質・三點、㊉㊃場內准賣體育書籍、停止賣冰淇淋、㊉㊄招設廉價販賣團、竭力辦理、㊉㊅田徑賽裁判員應行言行一致事、由總幹事通知、㊉㊆發令員發生事項、本日即刻關照、不再延遲、

▼四月五日會議紀要

討論事項、㊀南京金兆均提議、由本團請大會明白解釋業餘非業餘標準及根據何種規程須速答覆、（通過）

㊁青島鍾俊提議由本團向大會提議鐘點裁判員對於一萬米一二四運動員週數之錯誤、須負責答覆、（通過）

㊂東特提議女子替換賽跑裁判長武斷應提出抗議（通過）

㊄北平提議一萬米決賽五〇四號錯誤案、（通過）

㊅關於三日之提案雖經馬總幹事負責答覆、但尚多未履行、應請明白答覆、（通過）

此記錄之一二三六等提議、另有各代表之抗議書、昨日已由主席團向大會提出、各代表之抗議列后、

(甲)東特提議案女子二百米替換跑終點裁判長武斷裁判提出抗議、理由、㊀驗查第二名評判單上滿格寫七十七號、即七十七號爲第二名、毫無異意、㊁驗查第一名評判單運動員號碼欄由正格中大書四百六十二號、乃上面小註七十七號字樣、顯係後補筆跡、㊂假定四百六十二號與七十七號爲同時跑到終點線、則第二名之評判單上應即空白不記、或逕記第三名號碼、

(乙)青島市總代表第二次抗議書理由五點、㊀萬米決賽關係十分重要、一個裁判員何以使其記三個選手之號數、致生重大錯誤、斯裁判長應負全責者一、㊁參加萬米選手據秩序册內所載有五十六人之多、關於裁判員如何分配、裁判長亟應事前預備、現在因無預備致生錯誤、斯裁判長應負全責者二、㊂記錄一二四號選手號數之裁判員、係王祖光、查大會秩序册中之職員姓名錄內、並無此人、臨時亦無書面公佈、則王君當然無裁判員資格、斯裁判長應負全責者三、㊃萬米決賽將舉行前、哈爾濱與青島兩個單位總代表對於一個裁判員須記三個選手之號數早已認爲不可能、當時提出質問、而當事者絕對不容納、致有此重大錯誤、斯裁判長應負全責者四、㊄一二四號確係第二有後列之三個證明、1・杭州民國日報發行全國運動大會特刊內所載關於萬米決賽之記載、2・復旦大學學生平寶元等七人簽名之證明、3・山東與天津兩個選手團韓印山等簽名之證明、

附杭州民國日報發行全國運動大會特刊一紙、復旦大學學生平寶元等七人簽名之證明一紙、山東與天津兩選手團韓印山等簽名之證明一紙、

復旦大學學生簽名、證明萬米決賽係青島選手一二四號列第二名、有平寶元・金新民・張賡麟・徐匯濬・唐慕堯・楊特亞・鄭駿人七人、

山東及天津各選手證明一二四號選手之萬米決賽第十二週起至二十五週止、確在三一三號之後三一四號之前、簽名者有韓印山、李因篤・張樹棟・丁發善・張芳梅・陶永莊・范京生・屈寶慶・徐運彭・遲澤身十人、

(丙)南京抗議書㊀大會對於業餘之資格始終無明文解釋、取消徐君資格、究係根據何種規程、㊁本代表二次函詢業餘及非業餘解釋、大會全無答覆、則當然有參加之資格、㊂法規委員會儘聽上海單方面之對於徐君抗議、即下取消之決定、而不予南京方面聲辯之機會、實爲違背普通之法規通例、根據三種理由有下列二種要求、㊀恢復徐君業餘資格、㊁法規委員會應對於南京代表及徐君聲明差誤、並道歉、

(丁)北平抗議書四日田徑賽一萬米決賽、北平選手、504號范寶恩自開賽後、即直接緊跟遼寧選手314號之後、繞場二十五週、步步追隨、永無第二人追過北平選手504號者、衆目所視、事實昭彰、是則北平選手、504號之位於第三位置、毫無疑意、而料比賽結果、遼寧選手314號列於第二、而北平選手504號竟被終點裁判記圈之誤、以居後相差若干圈之江蘇選手、707號混列於第三、而直跟無斷永未被人追過之北平選手504號反以裁判混淆倒判居第四、曷勝驚訝、維全國運動大會乃爲提倡體育、拔取人材主義、關於裁判之公正、得屬當然、孰意裁判錯誤、良莠不分、既魚目之混珠、曷人材之拔取、況萬米競賽、距離頗遙、選手之堅苦卓絕、勇毅直前、凡稍有人道主義者、莫不惨惻哀憐、由前言之、是終點裁判之錯誤混亂、由後言之、是則裁判之錯亂、致眞才埋沒、而人道主義焉在、總之裁判不公、賊戕人道、於情於理、實非公允、爲大會拔取眞才計、爲大會維護公平精神計、爲大會提倡人道主義計、實有不能已於言者、爲此提出抗議、所有北平選手504號本當第三名、反被裁判錯誤而居於第四之不法裁判、誓不承認、即請轉達全國運動大會察核更正、並予函復是荷、此致全國運動會各省市總代表團、

OVOMALTINE

強生跳高打破全國紀錄

函索樣品　聲明時報
優待學生　完全贈送

強生者運動專家也種種運動皆所擅長其跳高之成績常打破全國紀錄或有問其何以致此彼必以多飲華福麥乳精爲詞按此麥乳精以鷄蛋牛乳及麥精製成富於滋養料氣味甘香常食之足使精神煥發筋骨強壯君亦有意於斯乎

各大商店皆有發售
若寄郵票兩角至上海黃浦灘十二號
華嘉洋行可得大号華福麥乳精樣听

世界著名短跑家之姿勢

給賽跑的健兒——

前進！勇猛地前進！強健的精神使你得到最後的勝利，享受無上的欽榮，正如，以強健而得優越的塔牌手帕，能夠在商品中博得讚譽之聲！

塔牌蔴紗巾　爲世界最優美之手帕精選英國最上等之細紗爲原料織成各種秀美花紋顏色鮮艷富麗大方罕與倫比保能歷久常新光色不變較之其他不耐用之次貨有天壤之別

各大洋貨店及襪廠均有出售

謹防假冒請注意巾角上之尖塔商標

茲爲紀念全國運動大會起見本行特商請塔牌巾廠贈各優勝員塔牌巾一打女優勝員各贈上等蛛網牌眞正蔴紗巾一打質料尤佳

REGD.
PYRAMID
TOOTALS GUARANTEE IT
MADE IN ENGLAND
REGISTERED DESIGN

總經理上海安利洋行啓

人造牙筷

上海勝德織造廠賽珍部出品

最漂亮的宴會人人讚賞人造牙筷

司機大意 座客遭殃

上海公墓附近 汽車翻身 項祥麟壓死 男女六人受傷

昨日下午四時許、大中華一七五四六號汽車（雪佛蘭）汽車夫全阿發在江灣跑馬廳抖攬生意、乃有在江灣北□開設雜貨店（住在上海民國路福佑門公和糖行內）之項祥麟、（四十三歲江灣人）與上海人陳望山、及在黃浦灘濬浦局辦事之楊伯環（四十四歲寶山人）等合雇其車、楊並帶其二女二子（長女名琴寶、十五歲、次仁弟、十歲、長子名仁寶、八歲、次仁智、五歲、）同坐、因全開車極快、至上海公墓附近、車突翻身、將項祥麟壓於車下、送至同仁醫院已五點四十分、不及醫治、即行斃命、楊伯環則右手骨壓斷、陳望山胸部面部均傷、楊之子女亦均受傷、

南匯土劣案續訊

孫立夫王伯祥曾被誣爲共黨 奚組桐不許交保

前據王伯祥等控南匯人奚組桐爲土劣、並詐財等情一案、迭經上海地方法院審理未結、昨日上午又由錢推事開庭續審、命提在押之奚組桐到案、與訊動靜、遂傳孫立夫到案、訊據孫供、南匯人、住浦東周浦鎮爲醫生、（問）你與奚組桐向來認識否、（答）素來不認識、係在貴院偵查時方始與奚會面而認識、（問）你從前吃過官司否、（答）吃過的、緣民國十六年三月廿七日、我在南匯縣黨部宣傳部充任執委、適施大民係錢鋪等指我有共產嫌疑、先將我拘至周浦鎮四部、嗣即保出、（問）究竟被何人告發的、（答）被南匯縣改組縣黨部奚組桐等告的、（問）如何判決的、（答）當時我身不由主、旋釋人保出、我現在仍是黨員、並未取消、（問）奚組桐此次在南匯吃官司、你告過他否、（答）不告、王伯祥供、廿八歲、南匯人、代花米業、家住南匯三區地方、做生意則在趙家嘴鎮、（問）奚組桐你認得否、（答）認得的、（問）你與他平日有無仇隙、（答）無、（問）你是黨員嗎、（答）是的、（問）你吃過官司否、（答）吃過的、因爲說是共產黨、致被念六軍諜報處來提我的、（問）何時來提你的、（答）十六年五月初十或十一日、我記不清了、（問）共提去幾人、（答）我一人（問）閔祥麟徐承照姜曼枚等是否亦被捕、（答）不知、（問）被何人告的、（答）來提我的人說奚組桐等告的、至七月初二日方始放出、我當時係由諜報處來捉的、旋即解送司令部、復移送公安局轉解南匯縣發押看守所、未幾釋出、我回家之後、始悉我被誣罪押、闔家惶急、奔走設法、結果用去洋千餘元、我家璧妻王徐氏央懇趙金才與奚組桐接洽、其時奚任南匯縣農工部長、由我妻出洋五百元交由趙金才轉交與奚組桐的、問官得供、諭日、下次開庭爾妻王徐氏與趙金才必須到庭作證、又謂奚組桐曰、你曾否報告過、（答）並未報告、因他（指王伯祥）實爲燒燬廟宇案件、結果奉判罰金、（問）你是否取過他們洋五百元、（答）我家作趙家樓、請庭長訊問趙金才、曾否到過我之家內、（問）燒燬廟宇案件王伯祥罰金若干、（答）罰令洋一百〇一元、與我風馬無關、豈能強行牽扯、故人人卵云云、訊至此、由被告律師起述一過、並請求庭上將奚組桐交保出外、問官以本案不久即須判決、對於交保礙難准許、遂宣諭候再續審、孫王二人着退去、奚組桐還押、

少女自已主張 請解婚約 不合法！

甯波女子范英弟、十七歲、近向上海地方法院狀請解除婚約、原因以幼時訂婚、未得原告本人同意、兼之被告無正當營業、終日游手好閒、昨由韋推事開庭審訊、被告不到、訊據原告范英弟供、住大東門外紫霞路一百十八號、幼時由父親將我許字於□居小南門外南倉街新三和里二號林有根爲室、此種不同意之婚約、懇請准予解除等語、官問你父親作何生理、答、我父、范東生、向在鼎豐肥皂廠爲跑街、問、爾母尚在否、答、父母均健全、問、此次涉訟係何人主張、答、我自已主張、官曰、爾年僅十七歲、對於自已起訴、頗不合法、爾既有母親、應爲法定代理人、並諭着原告律師補正訴狀、再行定期集審、

控告鄉人 強行非禮

向論反欲索詐 且被凶毆

泰縣人丁生亭偕妻丁陳氏、昨投二區二分所控稱、家住馬路裕六弄五號、前日晚間、我妻丁陳氏到比鄰錢剪子家、不料有錢之房客劉四將我妻扭住、強行非禮、而錢剪子又幫助執持我妻之手、俾劉行姦、小衣已經褪去、我妻叫喊、並被毆傷、詛翌日向之理論、反遭糾合流氓拆梢、言定須償洋十五元、現其因欲索取十五元之故、又將我等毆打、惟劉既圖強姦、復欲詐財毆打、請求究辦、氏供二十四歲、餘詳相同、據稱當將劉錢一併拘獲、訊據劉供、我係放賣包車爲生、丁生亭係拉我之車輛、詎其車錢積欠甚鉅、交車不能、至晚間□妻將車錢送來、因我家僅一斗室、無處可坐、丁陳氏遂坐在我床沿上、其時我母亦在旁笑話、是有的、並未強姦、至於十五元之事、因翌日丁辯係其多人、與我吃茶許理、乃其理屈而流氓非可自莞者、故要其十五元、他不允、遂被流氓毆打、又錢供並未幫助強姦、當以供詞各執、飭送地方法院訊辦、

徐家匯鎮 坍屋傷人

所幸生命均可保

滬西七寶人畢金生、在徐家匯鎮貝當路海格路轉角一二六一號開設同益祥洋貨號、近因發起廉價、樓上新闢臨時商場、詎昨日下午三時半、該店樓面陡然倒下、店夥周某及婦人楊劉氏（常熟人、三十七歲住念間頭二號）女子王新珍（王景春之女十六歲）男孩某甲等四人、壓傷頭面手臂等處、當即車送紅十字會醫治、幸傷無大礙、包紮後旋即出院、

白爾路盜刦 二千餘元

法租界白爾路承慶里二十八號顧順生家、昨晚八時、突來盜匪五人、各出手槍恐嚇、當被刦去衣飾現洋共計値洋二千餘元、攜贓而逸、

幼女產子

十四歲被誘姦

胡錫林誘姦後虐待驅逐

周金寶訴請究辦

私訴欲萬元

女子周金寶、近延律師投法公堂控訴被告胡錫林犯誘姦罪、其訴狀略謂、原告於民國十七年間、年纔十四歲、智力薄弱、被被告胡錫林一再誘惑、謊言尚未娶妻、欲娶原告爲室、當時原告誤信爲眞、竟被引誘成姦、當於十七年三月間、由被告簽立婚據、至去年五月間、遷入被告家內同居時、始知被告已使君有婦、但原告已後悔無及、且孽根已種、即於是年十二月二十九日生產一子、詎料被告見計已售、竟聽信其妻讒言、將原告百般虐待、至近來更爲酷虐、將原告母子一併逐出、致絕生計、求請訊究外、附追私訴洋一萬元云云、業經承審官核准、於前日開庭傳訊、兩造均未到案、奉諭改期再傳原被兩造到案訊核

幼女下體傷痕

指旅館茶役 有強姦行爲

四川人朱從善、於本月初旬率其妻與女由蜀來滬、寓三馬路共昌旅社六十一號、女年九歲、昨晨八時、乃母忽在女子下體察得有指傷痕、當場認爲茶役稽阿□有強姦之事、拘入捕房、一面送女至醫院驗治、據醫生云、雖有傷痕、但無强姦之確證、

王吉士之父 慘死於車下

遲向英當局交涉

住居滬西赫德路正明里五十八號王吉士律師之父王春和、上月二十九日上午九時三刻出外訪友、行經靜安寺路赫德路轉角、由西往東、適有駐滬英兵軍司駕駛九八四三號汽車由南往北、疾馳而來、致將王撞倒碾傷、立即殞命、事後王吉士查得該英兵當時開車甚速、且未鳴喇叭、致老父慘遭意外、痛痛之餘、決與交涉、現已委任律師逕向英當局請爲依法辦理、要求賠償損害、

汽車闖禍何多

四處死傷六人

▲交通路　前日上午九時許、由北站駛往眞茹之四〇一一號之公共汽車、行經交通路共和新路之間、將住該處宅之行路老叟朱瑞亭（五十五歲）及住趙家花園之老嫗曹周氏撞倒、身之日部受傷、無甚重要、惟曹則因車輪在其身上輾過、以致身死、司機人雷廉當由崗警拘入四區公安局、

▲烏鎮路　崇明人施洪操、昨日下午二時許、駕駛三〇五號運貨汽車、行經閘北烏鎮路內、避讓一犬、致將往新閘路四十二號之餘姚人朱阿玉撞倒、右腿肉被輾去一大塊、

▲福煦路　昨日下午七時、福煦路南成都路口有一年約三十左右之婦人狀似女傭者、突被三五四四號汽車撞倒、致傷頭部甚重、

▲愚園路　愚園路振昇木行小工陳子棟朱雨村昨日下午四時許正在行門前工作、忽被四八九八號汽車撞倒、致傷頭部甚重、朱則手足受微傷、

黑暗中 撞沉汽油船

前晚七時許、九江路碼頭黃浦輪渡公司、來有西人兩名、雇乘八號汽油船、擬往楊樹浦補地方、當時由老大瞿阿三撐駛、詎抵浦東坟山碼頭時、有太古藍烟囱公司牛莊艦東首、忽有小輪自東駛來、黑暗中互相猛撞、汽油船頓被撞損、沉沒浦底、老大及二西人幸當場調救出水、惟一西人腰部略受微傷、

形形色色

迷路男孩　㊀男孩李阿毛、九歲、據云、住永興路十號新草房內、父名正海、拉車度日、母在紗廠做工等語、該孩頭戴藏北公帽、黑帽、黑條布棉襖、黑條布夾褲、足穿黑布鞋一雙、黃皮鞋一隻、㊁男孩邱大成、據稱十一歲江北人、其餘均不知曉、該孩身穿破花布棉襖、條布棉鞋、絨襪均無、以上兩孩均因迷路由警查獲、現送婦孺救濟會待領、

啟東匪首　啟東縣屬北新鎮李源泰酒店、前被附近一帶匪盜糾黨持械劫去鉅款、業經啟東縣長咏錦、偵獲王德新湯根寶兩盜、而實奉局一陣決、茲經該縣偵探長偵悉搶李源泰者、係包金狗即包志沖爲首、案發之後、該犯帶同其弟潤逃來滬、故特報請啟東縣長備就咨請滬公安局協拿之公文飭通、攜帶來滬、以便隨時諭地拘獲、前日包犯自浦東渡浦西來、甫經登岸、即被該探長協同崗警拿獲、已於昨日搭乘小輪解往啟東縣政府法辦、

匪徒拘押　匪徒鄒秀和、糾黨在滬南一帶向商店居戶毆詐拆梢、迭經地方商店呈請拘辦、現經公安局派探將鄒秀和拘獲、由科訊實、押送漕河涇游民習勤所習藝、

工廠失愼　北京路鴻興里永豐電器製造廠、昨日下午三時許、因走電失火、片刻冒穿屋頂、救火會驅車到場灌救、歷半小時始熄、係樓上一部份被燬、損失不大、

海上要聞簡報

從前臨時法院時代、訴訟人民購買狀紙、如係控告一人、須用正副本狀紙四張、多控一人則增一張、茲經改革、正本用部頒狀紙、祇須一張副本、並不拘定用官狀繕寫、惟官狀價格較從前狀紙爲貴、每張售洋九角六分、新式狀紙准用至本月十日爲度、

市衛生局查有局內助理員湯如驊、迭向市內各店鋪戶需索陋規、包庇偷捐等事、聞風逃逸、函致公安局派探查緝、當將其弟湯如汀拘獲、送到局、由第三科提訊之下、據如汀供稱、如驊聞已避往鹽城原籍、當奉判令限一星期着交妥保、於昨出外赴鹽城尋交如驊到案訊究、

市公安局第三科（即前司法科）閘北分科主任科員王聯炳、昨奉袁局長令調回科、另派三科科員劉銘墳爲閘北分科主任科員、昨已到差、

工商部對公司呈請驗換執照條例、再行展期六個月、至本年九月十五日爲止、

內部派遣正班長李士林副班長樓小琨等十五名、於本月四日來滬、下榻振華旅館、休息三日、今日上午九時、搭長崎丸東渡、學習警政、

昨日引翔鄉賽馬之成績

第一次　㊀維多利麥Victory Mark　㊁恩龍司門Enthronement　㊂亞而大蒙Old Diamond

第二次　㊀果而亭嫂羅Golden Arrow　㊁阿法立度Afridol　㊂落甘泡因脫Rocky Point

第三次　㊀阿布門Argument　㊁海埃爾Heirdom　㊂天宮Tien Koong

第四次　㊀勒甘拘愛Lucky Boy　㊁阿塔去門色根Attachment II　㊂英脫的落夫Interruptive

第五次　㊀衣而克Elk　㊁鐵克得克Tick Tack　㊂拉姆吐會格Lime Twig

第六次　㊀溫軋司Wings　㊁亞而勿林Old Friend　㊂反落歐浦Fellowship

第七次　㊀梅來Mylae　㊁地派脫立脫The Patriot　㊂司令脫拉夫Sweet Life

第八次　㊀根會立Gang Warily　㊁阿來平爲福曾Arabian Plain　㊂西摩龍Sea Dragon

第九次　㊀朗克衣扶Banque Eve　㊁地太軋海爾The Tiger Hero　㊂西藏Tibet

第十次　㊀衣來克新衣扶Election Eve　㊁司保之門尤寧Sportsmen Union　㊂愛立虔赤時Irish Guard

第十一次　㊀考林司Corinth　㊁喬來愛司Jolly Ace　㊂亞羅立Aurora

春天來　大典多

婚典壽慶各種集會……無論在家庭舉行在俱樂部舉行

凡需上等精美茶點如西式糕餅之類沙利文均可完全承辦

且派有經驗之侍者到場伺應

倘荷惠顧或 駕臨接洽或電話接洽悉聽 尊便無不歡迎

沙利文特啓　▲地址南京路一〇七號　電話一三八二〇

THE CHOCOLATE SHOP

愛蘭百利

始創代乳粉

代乳粉爲本公司所始創其品質之優美早已膾炙人口銷行之廣首推巨擘乳粉計分三種按嬰孩時期而與食並備有育兒寶鑑以資查考函索即寄

各大藥房均有出售

總發行上海北京路二號

愛蘭漢百利公司

上海搬場公司

首創第一

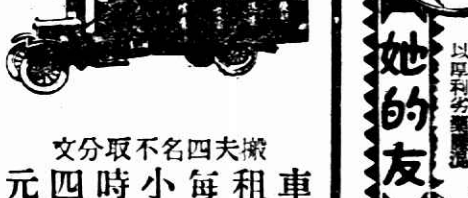

車租每小時四元　搬夫四名不取分文

第一站　第二站　第三站　[illegible]

搬運傢俱嫁妝行李

成績最好

她的友　她的友

LADY'S FRIEND

節育　外用藥片　經中央衛生試驗所化驗無毒

世上多產的婦女、因得不到良好的產品、往往到了中年、兒女過多、身體瘦弱、血氣衰敗、且擔負教育費用、經濟上更受了重大的恐慌、而家庭中只有煩惱、毫無樂趣、LADY'S FRIEND譯名「她的友」避孕藥片、係德國ENOCH博士發明、世界醫學公認的避孕唯一良藥、確可以避孕、凡婦女不宜生育者均可用之、時子女過多不及明中文英文名牌色美女子可以商標、切勿誤購、以厚利劣貨混充不致上當、請認明本行、各大藥房均有出售

中國總經理　百昌洋行　上海北京路六九號

今日戲目

▲電影▼

夏令配克（卡德路靜安寺路口）　情田愛菓　時間三時半　五時九　時一刻

卡爾登（靜安寺路派克路口）　情犯　時間三時　五時半　九時

奧迦安（北四川路）　璇宮艷史　時間三時　五時半　九時一刻

普慶（北四川路）　一夜之愛　時間三時　五時一刻　七時半　九時一刻

上海（北四川路）　情弦美樂　時間三時　五時半　九時一刻

北京（北京路貴州路）　風狂之夜　時間三時　五時半　九時一刻

南京（愛多亞路）　石榴裙下　時間三時　五時半　九時一刻

巴黎（霞飛路）　大年夜　時間三時　五時半　九時一刻

百星（新閘路）　民族血　時間三時　五時半　九時一刻

東南（民國路）　林翹楚　時間三時　五時半　九時一刻

黃金（八仙橋）　北極探險記　時間三時　五時半　九時一刻

光華（愛多亞路）　尋子遇仙　時間三時　五時半　九時一刻

東海（提籃橋）　影城聲色　時間三時　四時　九時一刻

中央（六馬路）　三集新西遊記　時間三時　八時半

新中央（海甯路）　二集新西遊記　時間三時　五時半　九時

恩派亞（法租界霞飛路）　百刦鴛鴦　時間三時半　五時　九時一刻

卡德（卡德路）　大破九龍山　時間三時　七時　九時

萬國（虹口）　海天情仇　時間三時　七時　九時

中華（吉祥街）　碎琴樓　時間三時　七時　九時

甘地已打破鹽法
七千鐵路工人 加入非武力反抗

五日孟買電、警察昨晚之搶擊鐵路罷工人、已促成鐵路上非武力反抗之實現、大印度半島鐵路罷工人今晨開大會決定阻撓車務、其法在以罷工者組合若干隊、臥於軌道之上、目前罷工人之口號爲「以我磚塊、敵彼警棍」、約定若警察驅逐之、則罷工人報之以印度彈、（指磚石而言）若警察拘少數人、則多數人隨往、估計自願報名担任非武力反抗之工作者、已有七千人、（路透社）

五日傑拉爾浦電、武裝警察四百人已抵丹狄、尚有一百人亦向丹狄出發準備明日事變、甘地聲稱、如渠被捕、則由任巴羅台高級法庭推事條白奇氏願代其位云、義務員已準備明日在阿赫麥達巴開始售賣民鹽、（路透社）

六日傑拉爾浦電、甘地已打破鹽法（路透社）

六日丹狄電、甘地於祈禱後、今晨六時率從者八十四人自赴海灘、隨行者甚衆、甘地緩步而進、狀極莊嚴、義務員在甘地萬歲呼聲中步入海水中、旋拾取積於灘上之鹽、鹽法乃破、（路透社）

六日孟買電　柯太里爲甘地主要助手之一、今在維拉迦被捕、（路透社）

六日丹狄電、甘地與其從者破壞鹽法時、並無警察在場、當義務員拾鹽之際、與甘地偕行之薩羅吉尼萊杜夫人喜向甘地呼曰、「破壞法律者」、甘地於報紙上發表宣言、諄勸各處勞工自行製鹽、抵制鹽稅之戰爭當繼續進行一星期、至四月十三日止、凡從事此神聖工作者、當注其全力宣傳抵制外布、力戒飲酒、又稱、印度婦女今日見覺悟、能作視渠擬昭告彼等　婦女對印度獨立之實現、能作視男子更大之貢獻云、（路透社）

六日孟買電、甘地昭告全印兒童日、如長者被逮入獄、則幼者當起代紡紗、全印大會委員會之義務員今晨在距孟買十哩之巨胡海灘汲取海水、破壞鹽法、當時無警察在場、並未發生事端、（路透社）

上海電力公司
樣子間開幕通告

本公司在浙江路二百七十二號新開樣子間及收欵處將於四月一日開幕凡關于電氣供給租用電竈電爐及交付欵項或關于家庭利用電氣等情請到該處接洽是荷

上海電力公司啓

西行艷異記
（陳重生）

餘支、山頂積雪不化、爲岷江南源主要山脈○營馬土司挾浪架嶺四圍之地、人民不知耕植之力、然食肉寢氈、猶勝八頓土司之牛食寢皮進一步也○

是晚、宿八角寨、宿薄特家○有塾師一、買字于此、三數日不見內地人、驟過之、喜甚○彼語雖陳腐、余亦不計較、惟詢彼之行踪、據彼所言、則一極可憐之人也○彼在滿清爲中式、從人學道、其師令彼須走三十年、始悅盡塵封、歸青城證道、彼已奔走二十三年矣、不求諸己而求諸人、不齊其本而惟務其末、彼之窮矣○薄特土人、元代即居此、以強武稱、五十年前、猶長八頓、後以族人驕縱、沉湎淫逸、武備廢弛、遂爲其部落溝族所篡取、前曾任八頓土司之鉏兒、巳祝髮爲喇嘛矣○此族有人口四千餘、散居九寨、處八頓土司營馬土司間、一老者對余述此故事時、至爲嘆息、若不勝感慨者○此寨之女性、皮膚極粗陋、髮蝟結、年不一梳篦、余不惟不敢與之近、并且惟有望望然去之也○

□一女下部少□……尚行若無事

九日、天晴○晨、五時、自八角寨西行、二十里大紫頭、又二十里三堡○有土堡三○明所築○堡內有居民三五、均爲土人、垢面黑膚、幾如化外、衣不蔽體、一女下部外露、尚行若無事者○又二十五里糧抓、有漢人二居於此○邀余至其家休息、室亦平屋、雖土牆草壁、然頗修潔○入門後、覩其家、婦女均着

(81)

四川西區情形

時報版權不准轉載

單衣白袷藍布袴、紅布鞋、足趾纏如樱、則尚未同化於土人者○中堂爲客室、壁於神龕、龕供有紅紙之神號多位○龕左右有紙聯一、聯云：

「晨昏三叩首、早晚一柱香、」

壁上貼春報圖、圖上印本年陰陽歷對照表、左有喜神方位、圖下繪有一牧童持鞭擊牛、牛方掛犁、從事耕耨中○余異之、彼言今年三月、有春官來此、所贈、春官者、始於明代「每歲孟春輸人以木鐸巡於路」之遺意也○但彼等能在隨便意識中即行至此地、余等之來、乃告千難、視之能無慚汗哉○

□金山銀穴……要有心人去開發

又十里奉化關、有人家十餘戶○余入寨、則負行李之漢軍已早在此○遂又行三十里、至包又寺土司境之達磡寨、宿○包又寺土司之境界至闊、東連松潘、南界熱霧土司、西南接毛兒革土司、西迦括佑土司、北至甘松嶺、均沃壤可耕地也○地在濱岷江南岸及黑水河北岸、有小面積之平原、約佔總面積十分之三、後之人欲建設松潘者、其着意於此即可矣○本境南部多水、北部多山、山地產金鐵鉛煤及煤油鑛、若能開發、不難致富、如預有三年資本、從事新工業之建設、第四年即可自立、只要學識超過事業、十年之後、松潘不難一躍而爲金

(82)

◈金業交易所

標金 每條 四百九十七兩
赤金 又 五百〇五兩
沙金 又 五百〇六兩
大同行飾金 每兩 七十一元
新同行飾金 每兩 七十元

◈海外匯電訊

▲英美日滙銀市電錄
大條銀近期 十九辨十三七五
大條銀遠期 十九辨十二五
紐約銀塊 四角二分一二五
孟買現銀 五十三羅比十二
英美滙兌 四元八角六分三十五
英美滙兌 四元八角六分[illegible]

◈上海銀洋錢市

早市開出行情
美日匯兌 四十九元四三七五
英日匯兌 二先令〇三二份十三
美滙兌 四十七元
倫滙兌 一先令十一辨十三七五

午市開出行情
江南小洋 七錢二分〇二毫半
廣東小洋 六錢一分八厘五毫
銀拆 五錢九分八釐二毫半
鋼元 四分
衣牌 三百九十五千文
角坯 二千八百四十五文
洋貼 二百三十六文
小洋貼水 每角四十八文

◈滬北米市

日來河源不暢、鄉路告米行價始終雖小、北更堅定如故、惟本埠當局已縣令限價、合得超過二十元、無形運商因成本關係、市上祇有普通中貼流通作價之價如左
郁二月白更 二三·〇〇
章大法 又 一八·六〇
陳壽漿 又 二〇·〇〇
唐金生 薄稻 一八·六〇
陶根泉 又 一九·五五
徐根生 又 一八·一〇
楊阿法 又 一九·三〇
郁洪章 洋尖 一八·五五
朱德法 又 一九·二二
毛永林 又 一八·八
鄧永生 又 一九·一〇
朱仁根 白元 一七·六八

◈滬南米市

常高特更 二〇·〇〇至一九·五〇
錫高白更 一九·三〇至一八·八〇
蘇州白更 一八·七〇至一八·四〇
同早白更 一八·三〇至一七·九〇
泗涇白更 一八·二〇至一七·九〇
北尺白更 一七·九〇至一七·六〇
常造元 一七·九〇至一七·五〇
南港陰元 一六·八〇至一六·五〇
青角薄稻 一七·九〇至一七·五〇
航早薄稻 一七·一〇至一六·九〇
同早杜尖 一七·四〇至一七·一〇
西塘洋尖 一七·九〇至一七·四〇
同里洋尖 一七·八〇至一七·四〇
張堰早稻 一七·一〇至一六·九〇

◈船期

□昨日進口輪船
新北京 寧波 太古
新寧紹 寧波 寧紹
新寧興 長江 三北
江新 長江 招商
[illegible] 長江 太古
公和 長江 怡和
吳淞 長江 太古
祥泰 長江 祥泰
寶濟 溫州 招商
通州 烟台 太古
四川 香港 太古
山東 青島 太古
富牛 汕頭 怡和

□內海出口船期

▲寧波班
新北京 七日 太古
新寧紹 七日 寧紹
寧興 八日 三北
新江天 八日 招商

▲長江班
新寧興 七日 三北
江華 七日 招商
瑞和 七日 怡和
安慶 七日 太古
吳淞 八日 太古
公和 八日 怡和
建國 九日 招商
平和 九日 怡和
寧重 九日 太古
吉和 十日 怡和
大通 十日 太古
德和 十一日 怡和
溫州 十一日 太古

▲通州揚州班
大豫 七日 大達
志大 七日 大通
大德 八日 大達
隆大 八日 大通
大吉 九日 大達
鴻大 九日 大通
大和 十日 大達

▲溫台班
舟山 七日 定海石浦海門 舟山
大華 八日 定海穿山石浦海門 平山
穿山 九日 定海穿山石浦海門 穿安
益利 十日 定海坎門溫州 益利
達興 十一日 定海石浦海門 達興
台州 十二日 海門坎門溫州 台州

▲定海穿山短班
舟山 四月十二日 舟山

▲樂清班
廣祥 四月八日 大達

▲溫州班
海晏 十三日 招商 九日 招商

▲福州班
嘉禾 十三日 招商 廣濟 七日 安常

▲南華班
山東 六日 汕港粵 太古
澤生 九日 汕港粵 怡和
濟南 九日 汕港粵 太古
貴生 十一日 汕港粵 怡和
新疆 十一日 汕港粵 太古
廣大 十二日 汕港粵 招商
濰州 十三日 廈港粵 太古

▲北洋班
唐山丸 六日 青島 日清
通州 七日 威海衛烟台天津 太古
新銘 八日 烟台天津 招商
富陞 八日 青島 怡和
四川 八日 青島 太古
雲南 九日 青島 太古
新寧 九日 營口 太古
順天 十日 威海衛烟台天津 太古

上海至香港

西比利亞丸 四月十日
春洋丸 四月十五日
淺間丸 四月十九日
鹿島丸 四月廿九日

船身堅固巨大、房間設備清潔、行駛穩安快捷、亦無暈浪之苦、烹調料精味美、招待格外週到、搭客如蒙惠顧無論中外皆同。

日本郵船公司　黃浦灘三十一號　電話六八七八一

上海愛多亞路廣西路角

治咳專家
唐拾義
防癆久咳丸

每瓶一元世界各埠均有經售

內服聖藥　# 哈蘭士　外搽藥膏
六零六

治愈梅毒的一封證明信

太和大藥房執事先生台鑒立經患梅毒名醫診治服藥毫無效果痛苦之餘無法療治見我盧萬仁貴濟藥房經售之六零六藥水藥膏取閱仿單治療梅毒確有特效購得數瓶服下藥性和平功效非常靈驗不覺月餘梅毒諸患立即除矣望登各報以便宣揚藥品之靈免患此梅毒苦害專此佈達即頌大安　弟蔡立培立正

（內服六零六每瓶洋一元七角半）（六零六藥膏大盒一元小盒二角）

上海四馬路太和大藥房發行　各藥房均有出售

全國運動大會開幕

補爾多壽（BLUTOSE）爲世界著名補血壯身強精健腦之良藥用滋補身體之蛋白質生血强精之有機鐵質化煉製成有增加體力壯筋肉治各部衰弱之功運動家服之尤能恢復其心身之疲勞增加其筋肉之氣力身弱者服之即轉弱爲強百病不生

血虧體瘦月經不調、病後衰弱戒烟以後之人服「補爾多壽」後即成血液充足身體肥胖、月經準確精足腦健　大瓶三元半　中瓶二元
神經衰弱顏色不正、生育不遂虛弱過甚之人服「含砒補爾多壽」後即成神氣充足顏色紅潤、多男多壽氣體強壯　大瓶三元七角　中瓶二元三角
梅毒血汚先天不足、外症血濁易於中風之人服「含碘補爾多壽」後即成毒滅血清腺減強固、能增發育永無中風　大瓶三元七角　中瓶二元三角
胃不消化老衰少弱、胎前產後動輒感冒之人服「規那補爾多壽」後即成消化充足返老還童、精足血滿永無感冒　大瓶三元七角　中瓶二元三角
各期肺癆喘息氣急、傷風咳嗽日有盜汗之人服「拐阿可路補爾多壽」後即成癆菌消滅止咳化痰、血路體健百病消失　大瓶四元三角　中瓶二元六角

上海經理藥房　五洲　大華　中英　華英　中西　華洋　中法　國民　寶華　華英　新華　集成　先施　永安　濟華堂　大陸　各埠大藥房均有出售

派克筆廠主敬告中華仕女書

數十年前余因事需用自來水筆因在市場中擇一最佳者購之然此筆構造上之缺點殊多墨水流注不勻時有漏墨之患余乃思加以改良一經從事大有進步同好者見余所造之筆爭相購置於是用我筆者日益多迄於今日派克自來水筆遂遍佈全球銷數達千百萬中國日本錫蘭澳洲爪哇蘇門答臘及歐洲各國皆爲派克筆之市場南北美洲則更無論矣閣下倘作週遊世界之行至錫蘭可倫埠登陸遊覽則歐人衣袋中露出之派克筆觸目皆是即土人之穿西服者亦多佩一派克筆倘更涉足該埠市廛則凡屬大百貨商店陳列派克筆之豐富實可使君驚異更進而至加爾各答孟買仰光新加坡巴達維亞等處亦隨地可感覺派克筆之盛行勢力誠以派克筆製造精良久用不敝東方仕女愛之不亞於英美人也

廠主喬治派克謹啓

各地文具店均有出售

中國獨家經理　上海廣東路三號　怡昌洋行

Parker Duofold

C30—1

春計與晨計

語云一年之計在於春一日之計在於晨如果足下不覺得今春的身體比去春好今晨的精神比昨晨佳那麼請用清導丸以觀其後効

清導丸微利平肝潤腸導滯治頭痛頭暈去面疹口臭和腸胃調膽汁助消化防傷風瀉痢解痔瘡痛苦

上海楊樹浦七埭頭德懋公學校長王勳高先生來書云「鄙人因校務倥偬心力交瘁常患便閉純至百病叢生痛苦萬狀後聞清導丸有平肝潤腸之功乃試服之果然百病全消精神亦較前充足矣」

清導丸各埠藥房均有出售或直向上海江西路六十號韋廉士藥局函購
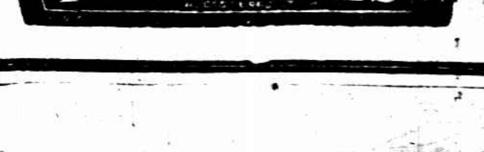
每瓶六角六瓶三元郵費免收